OMP S.p.A.
Via XI Febbraio 18
I-25065 Lumezzane - Italy
VAT No: IT 00628500985

Office and delivery service
Via Industriale, 14 - I-25070 Bione - Italy
+39 0365 897941

omptea.eu - info@omptea.com

2108.700.6

Sifón en PP para lavadora, climatización y secadora

DESCRIZIONE DEL PRODOTTO

1. entrada H. 280 × 1"½
2. con 2 tomas para lavadora 1"×ø21
3. con 1 toma para climatización y secadora 1"×ø10/14
4. salida ø40
5. sin tubo de pared
6. sin plafón embellecedor
7. tapón de inspección

Medidas	1"½×ø40
Cierre hidráulico	50

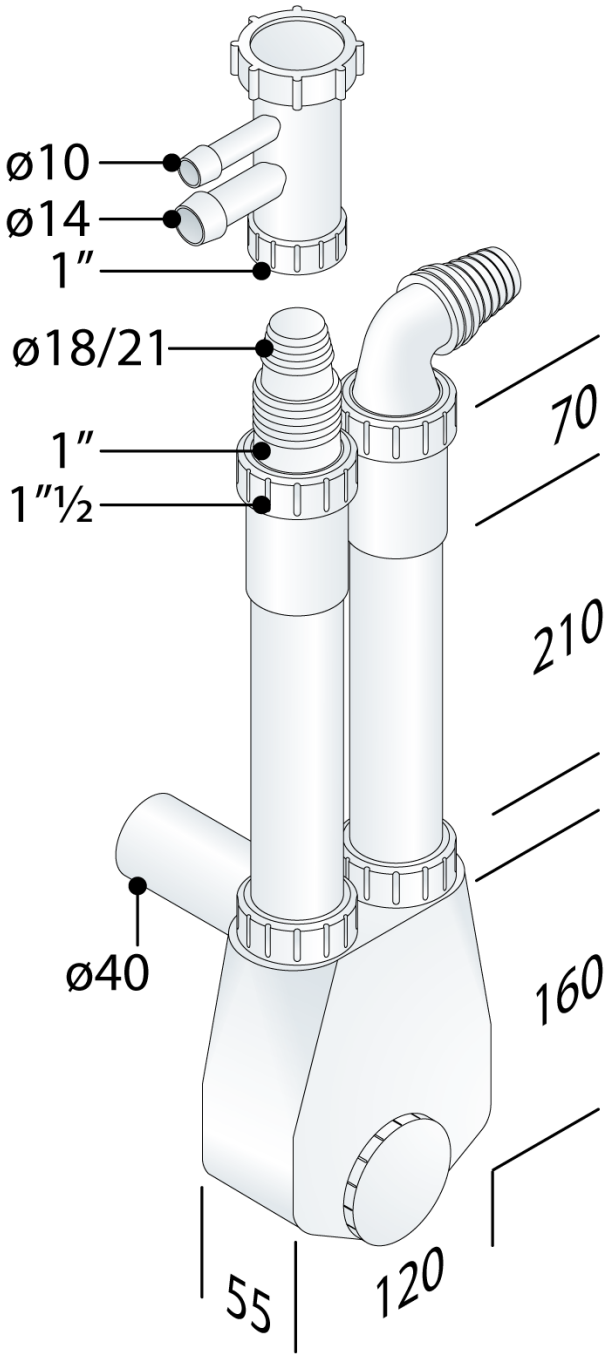

OMP S.p.A.
Via XI Febbraio 18
I-25065 Lumezzane - Italy
VAT No: IT 00628500985

Office and delivery service
Via Industriale, 14 - I-25070 Bione - Italy
+39 0365 897941

omptea.eu - info@omptea.com