OMP S.p.A.
Via XI Febbraio 18
I-25065 Lumezzane - Italy
VAT No: IT 00628500985

**Office and delivery service**
Via Industriale, 14 - I-25070 Bione - Italy
+39 0365 897941

omptea.eu - info@omptea.com

# 211.424.6

## PP Siphon für Einzelspültisch

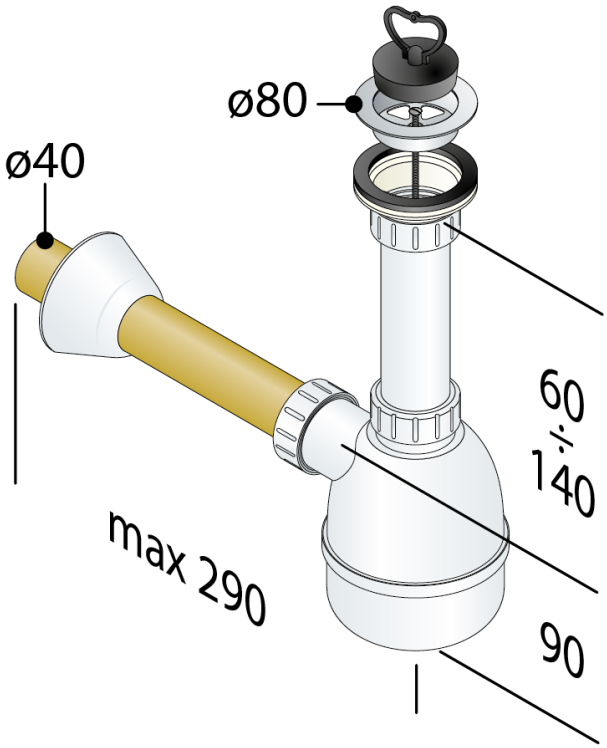


### DESCRIZIONE DEL PRODOTTO

1. mit Simplexventil ø80
2. Tauchrohr H. 120 × 1”½
3. ohne Schlauchanschlüße
4. Messing Wandrohr L. 250 × ø40
5. PP Rosette ø78

| | |
|---|---|
| **Nome** | Lybra |
| **Abmessungen** | ø80×ø40 |
| **Wasserstandshöhe** | 50 |
| **Wasserdurchflussmenge** | 62 |
| **Zertification** | Nach europäischen Normen produziert EN274 |

OMP S.p.A.
Via XI Febbraio 18
I-25065 Lumezzane - Italy
VAT No: IT 00628500985

**Office and delivery service**
Via Industriale, 14 - I-25070 Bione - Italy
+39 0365 897941

omptea.eu - info@omptea.com