OMP S.p.A.
Via XI Febbraio 18
I-25065 Lumezzane - Italy
VAT No: IT 00628500985
Office and delivery service
Via Industriale, 14 - I-25070 Bione - Italy
+39 0365 897941
omptea.eu - info@omptea.com

211.424.6

Sifone in PP per lavelli ad un bacino

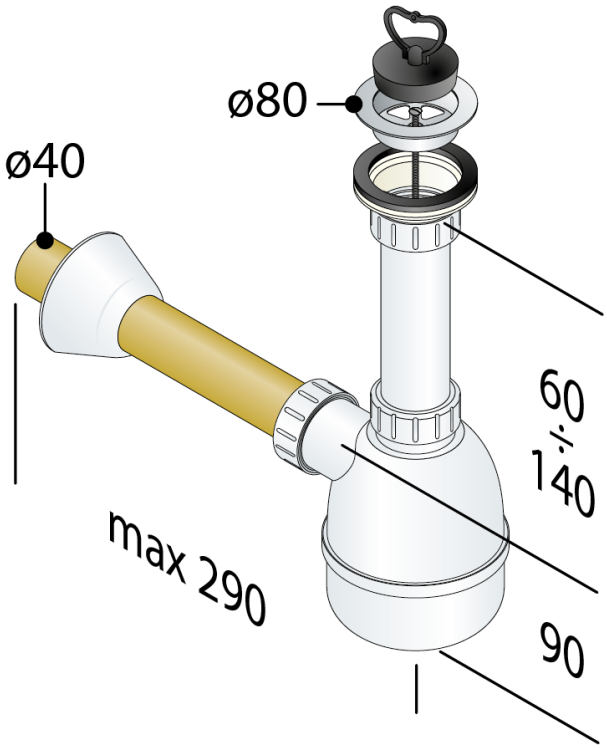

DESCRIZIONE DEL PRODOTTO

1. con piletta universale ø80
2. entrata H. 120 × 1"½
3. senza attacchi lavatrice
4. uscita L. 250 × ø40 in ottone
5. rosone PP ø78

Nome	Lybra
Misure	ø80×ø40
Sifonatura	50
Portata	62
Certificazioni	Prodotto conforme alla norma europea EN274

OMP S.p.A.
Via XI Febbraio 18
I-25065 Lumezzane - Italy
VAT No: IT 00628500985

Office and delivery service
Via Industriale, 14 - I-25070 Bione - Italy
+39 0365 897941

omptea.eu - info@omptea.com