OMP S.p.A.
Via XI Febbraio 18
I-25065 Lumezzane - Italy
VAT No: IT 00628500985

Office and delivery service
Via Industriale, 14 - I-25070 Bione - Italy
+39 0365 897941

omptea.eu - info@omptea.com

211.464.6

PP Siphon für Einzelspültisch

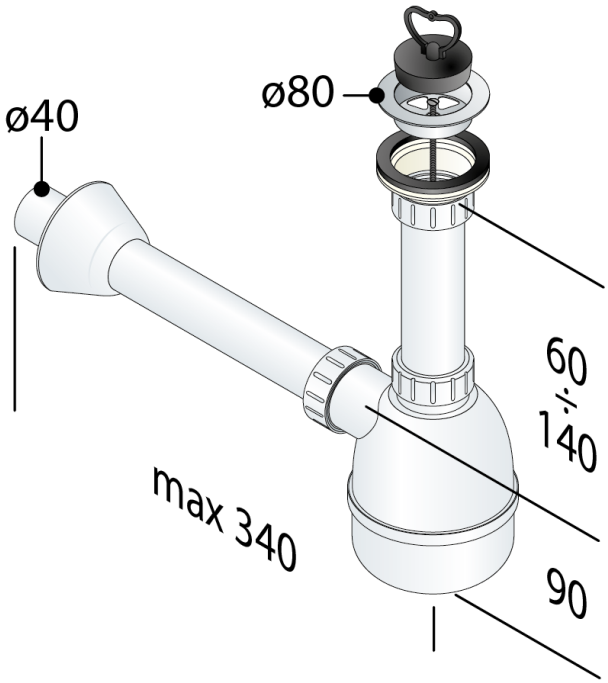

DESCRIZIONE DEL PRODOTTO

1. mit Simplexventil ø80
2. Tauchrohr H. 120 × 1”½
3. ohne Schlauchanschlüße
4. Wandrohr L. 300 × ø40
5. PP Rosette ø78

Nome	Lybra
Abmessungen	ø80×ø40
Wasserstandshöhe	50
Wasserdurchflussmenge	62
Zertification	Nach europäischen Normen produziert EN274

OMP S.p.A.
Via XI Febbraio 18
I-25065 Lumezzane - Italy
VAT No: IT 00628500985

Office and delivery service
Via Industriale, 14 - I-25070 Bione - Italy
+39 0365 897941

omptea.eu - info@omptea.com