OMP S.p.A.
Via XI Febbraio 18
I-25065 Lumezzane - Italy
VAT No: IT 00628500985
Office and delivery service
Via Industriale, 14 - I-25070 Bione - Italy
+39 0365 897941
omptea.eu - info@omptea.com

2112.150.8

Sifón a empotrar en PEHD para lavadora

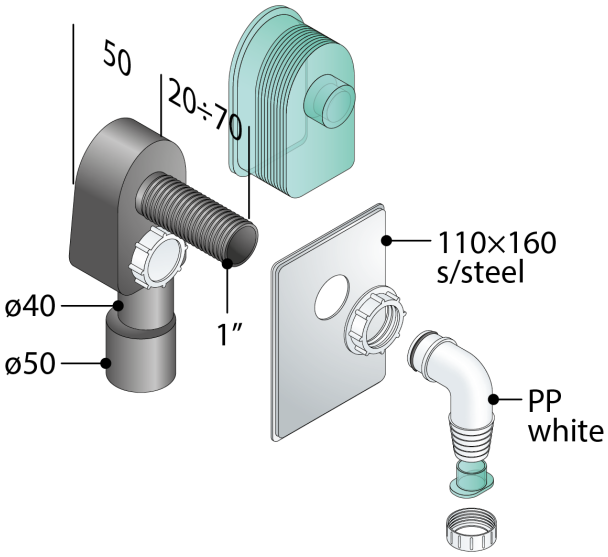

DESCRIZIONE DEL PRODOTTO

1. toma de lavadora en PP blanco
2. placa en acero 110×160
3. salida en PEHD ø40/50
4. tapón de inspección
5. protección para obra

Nome	Calimero
Medidas	1”×ø40/50
Cierre hidráulico	50

OMP S.p.A.
Via XI Febbraio 18
I-25065 Lumezzane - Italy
VAT No: IT 00628500985

Office and delivery service
Via Industriale, 14 - I-25070 Bione - Italy
+39 0365 897941

omptea.eu - info@omptea.com

PHOTO GALLERY