OMP S.p.A.
Via XI Febbraio 18
I-25065 Lumezzane - Italy
VAT No: IT 00628500985

Office and delivery service
Via Industriale, 14 - I-25070 Bione - Italy
+39 0365 897941

omptea.eu - info@omptea.com

2112.150.8

Siphon à murer en PEHD pour machine à laver

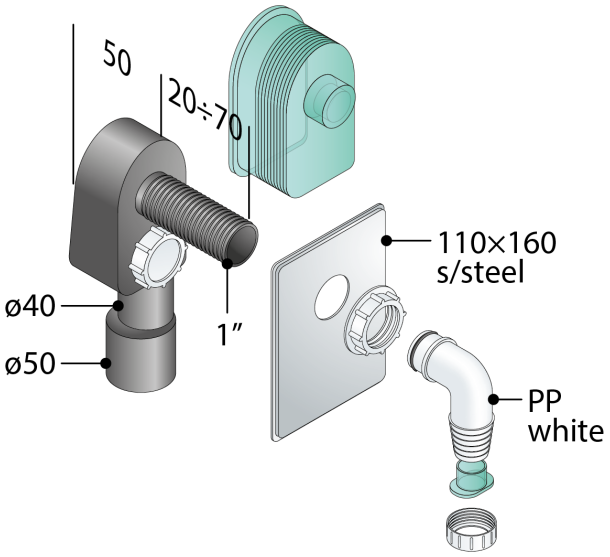

DESCRIZIONE DEL PRODOTTO

1. prise MàL en PP blanc
2. plaque inox 110×160
3. sortie en PEHD ø40/50
4. bouchon de inspection
5. protection pour chantier

Nome	Calimero
Mesures	1”×ø40/50
Garde d’eau	50

OMP S.p.A.
Via XI Febbraio 18
I-25065 Lumezzane - Italy
VAT No: IT 00628500985

Office and delivery service
Via Industriale, 14 - I-25070 Bione - Italy
+39 0365 897941

omptea.eu - info@omptea.com

PHOTO GALLERY