OMP S.p.A.
Via XI Febbraio 18
I-25065 Lumezzane - Italy
VAT No: IT 00628500985

Office and delivery service
Via Industriale, 14 - I-25070 Bione - Italy
+39 0365 897941

omptea.eu - info@omptea.com

2112.350.8

PEHD Unterputz-Siphon für Waschmaschine

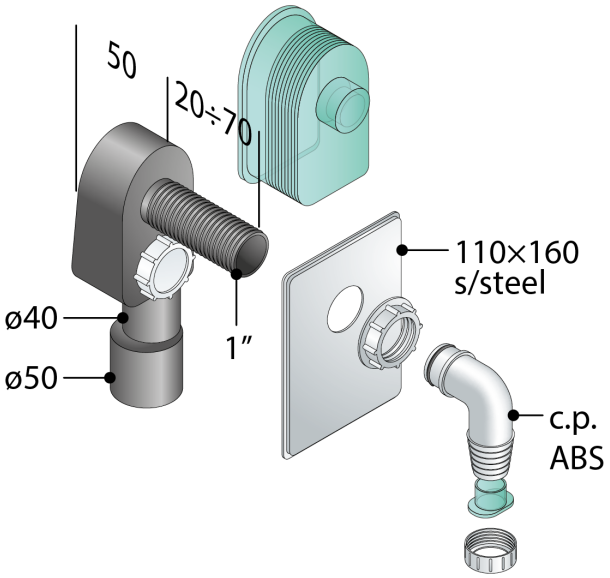

DESCRIZIONE DEL PRODOTTO

1. verchromte PP Schlauchverschraub
2. Edelstahl Abdeckplatte 110×160
3. PEHD Ausgang ø40/50
4. Inspektionsöffnung
5. Schutz für die Baustelle

Nome	Calimero
Abmessungen	1"×ø40/50
Wasserstandshöhe	50

OMP S.p.A.
Via XI Febbraio 18
I-25065 Lumezzane - Italy
VAT No: IT 00628500985

Office and delivery service
Via Industriale, 14 - I-25070 Bione - Italy
+39 0365 897941

omptea.eu - info@omptea.com

PHOTO GALLERY