OMP S.p.A.
Via XI Febbraio 18
I-25065 Lumezzane - Italy
VAT No: IT 00628500985

Office and delivery service
Via Industriale, 14 - I-25070 Bione - Italy
+39 0365 897941

omptea.eu - info@omptea.com

2122.054.6

PP Siphon für Doppelwaschbecken

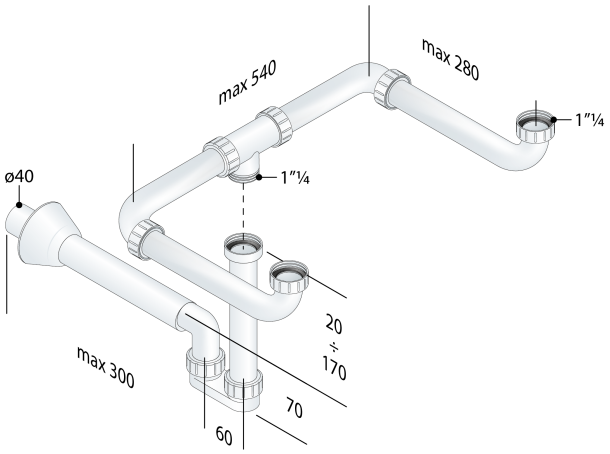

DESCRIZIONE DEL PRODOTTO

1. Anschluss 540×280
2. Tauchrohr H. 200 × 1"¼
3. Wandrohr L. 300 × ø40
4. PP Rosette ø78

Zertification	Nach europäischen Normen produziert EN274
Abmessungen	1"¼×ø40
Nome	Mosquito 2
Wasserdurchflussmenge	40
Wasserstandshöhe	50

OMP S.p.A.
Via XI Febbraio 18
I-25065 Lumezzane - Italy
VAT No: IT 00628500985

Office and delivery service
Via Industriale, 14 - I-25070 Bione - Italy
+39 0365 897941

omptea.eu - info@omptea.com

PHOTO GALLERY