OMP S.p.A.
Via XI Febbraio 18
I-25065 Lumezzane - Italy
VAT No: IT 00628500985

Office and delivery service
Via Industriale, 14 - I-25070 Bione - Italy
+39 0365 897941

omptea.eu - info@omptea.com

2125.654.6

Sifón ahorrador de espacio en PP

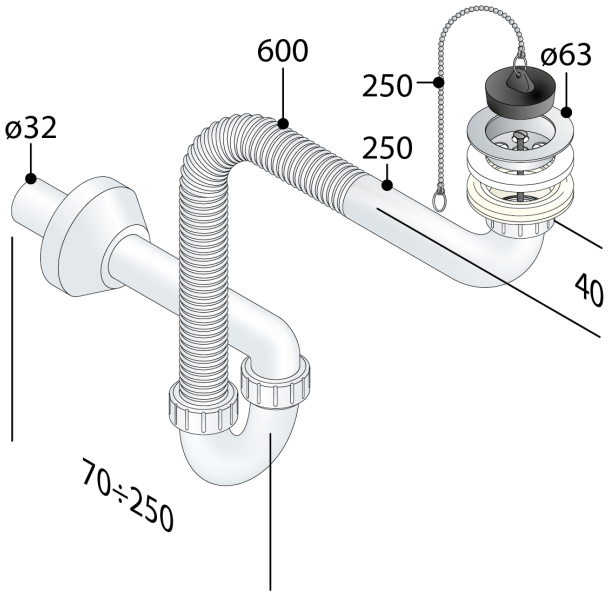

DESCRIZIONE DEL PRODOTTO

1. con válvula universal ø63
2. entrada 600+250 × 1”¼
3. conexión flexible
4. salida L. 300 × ø40
5. plafón embellecedor PP ø78

Medidas	ø63×ø40
Cierre hidráulico	50

OMP S.p.A.
Via XI Febbraio 18
I-25065 Lumezzane - Italy
VAT No: IT 00628500985

Office and delivery service
Via Industriale, 14 - I-25070 Bione - Italy
+39 0365 897941

omptea.eu - info@omptea.com