OMP S.p.A.
Via XI Febbraio 18
I-25065 Lumezzane - Italy
VAT No: IT 00628500985

Office and delivery service
Via Industriale, 14 - I-25070 Bione - Italy
+39 0365 897941

omptea.eu - info@omptea.com

2125.654.6

Siphon design gain de place en PP

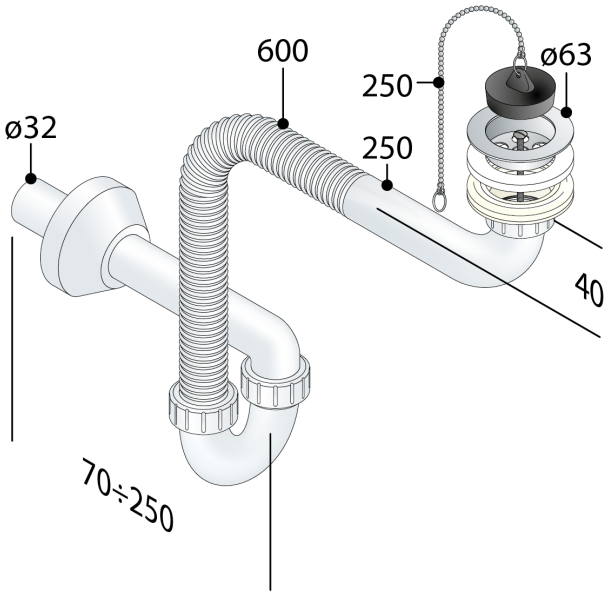

DESCRIZIONE DEL PRODOTTO

1. avec bonde à bouchon ø63
2. entrée 600+250 × 1”¼
3. connexion flexible
4. sortie L. 300 × ø40
5. rosace PP ø78

Mesures	ø63×ø40
Garde d’eau	50

OMP S.p.A.
Via XI Febbraio 18
I-25065 Lumezzane - Italy
VAT No: IT 00628500985

Office and delivery service
Via Industriale, 14 - I-25070 Bione - Italy
+39 0365 897941

omptea.eu - info@omptea.com