OMP S.p.A.
Via XI Febbraio 18
I-25065 Lumezzane - Italy
VAT No: IT 00628500985

Office and delivery service
Via Industriale, 14 - I-25070 Bione - Italy
+39 0365 897941

omptea.eu - info@omptea.com

2126.051.6

Siphon design gain de place en PP

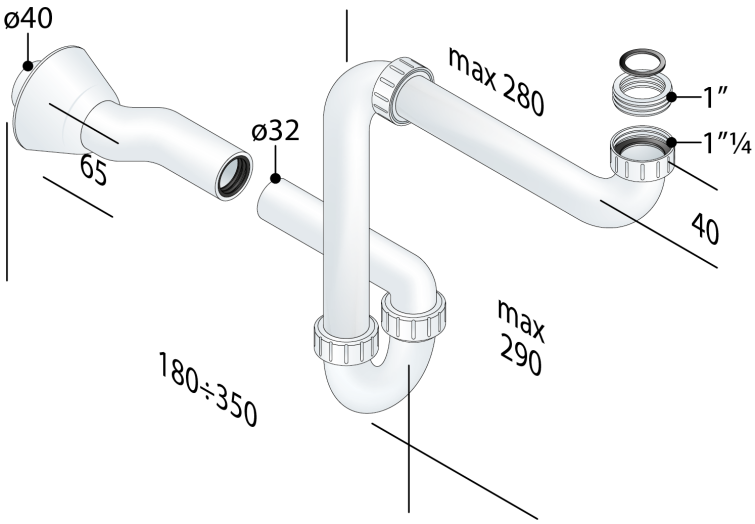

1. entrée 280×280 × 1"¼
2. avec réduction 1"¼/1"
3. connexion rigide
4. sortie L. 250 × ø32
5. avec tube excentrique ø40
6. rosace PP ø78 × ø32
7. rosace PP ø78 × ø40

Certifications	Produit conforme aux normes européennes EN274
Mesures	1"/1"¼×ø32/40
Nome	Praktik bagno
Débit	41
Garde d'eau	50