OMP S.p.A.
Via XI Febbraio 18
I-25065 Lumezzane - Italy
VAT No: IT 00628500985
Office and delivery service
Via Industriale, 14 - I-25070 Bione - Italy
+39 0365 897941
omptea.eu - info@omptea.com

2126.554.6

Sifón ahorrador de espacio en PP

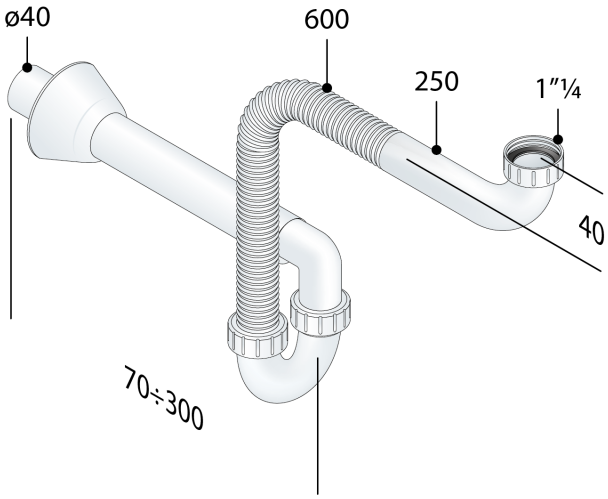

DESCRIZIONE DEL PRODOTTO

1. entrada 600+250 × 1"¼
2. conexión flexible
3. salida L. 300 × ø40
4. plafón embellecedor PP ø78

Certificaciones	Producto conforme a las normas europeas EN274
Medidas	1"¼×ø40
Flujo de agua	44
Cierre hidráulico	50

OMP S.p.A.
Via XI Febbraio 18
I-25065 Lumezzane - Italy
VAT No: IT 00628500985

Office and delivery service
Via Industriale, 14 - I-25070 Bione - Italy
+39 0365 897941

omptea.eu - info@omptea.com

PHOTO GALLERY