OMP S.p.A.
Via XI Febbraio 18
I-25065 Lumezzane - Italy
VAT No: IT 00628500985

Office and delivery service
Via Industriale, 14 - I-25070 Bione - Italy
+39 0365 897941

omptea.eu - info@omptea.com

2126.554.6

Sifone salva-spazio in PP

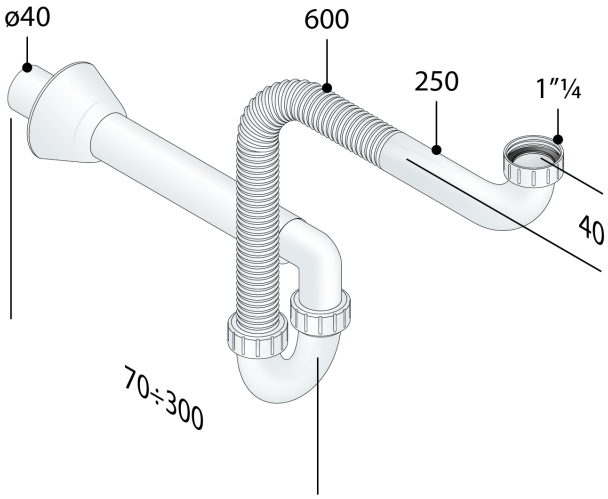

DESCRIZIONE DEL PRODOTTO

1. entrata 600+250 × 1"¼
2. connessione flessibile
3. uscita L. 300 × ø40
4. rosone PP ø78

Misure	1"¼×ø40
Sifonatura	50
Portata	44
Certificazioni	Prodotto conforme alla norma europea EN274

OMP S.p.A.
Via XI Febbraio 18
I-25065 Lumezzane - Italy
VAT No: IT 00628500985

Office and delivery service
Via Industriale, 14 - I-25070 Bione - Italy
+39 0365 897941

omptea.eu - info@omptea.com

PHOTO GALLERY