OMP S.p.A.
Via XI Febbraio 18
I-25065 Lumezzane - Italy
VAT No: IT 00628500985
Office and delivery service
Via Industriale, 14 - I-25070 Bione - Italy
+39 0365 897941
omptea.eu - info@omptea.com

2142.400.6

Piletta in PP con troppo pieno a sfioramento per piatto doccia con foro ø60

DESCRIZIONE DEL PRODOTTO

1. tubo sfioramento H. 120 in ottone cromato
2. griglia inox ø70
3. senza sifone

Misure	ø70×1"½
Portata	48

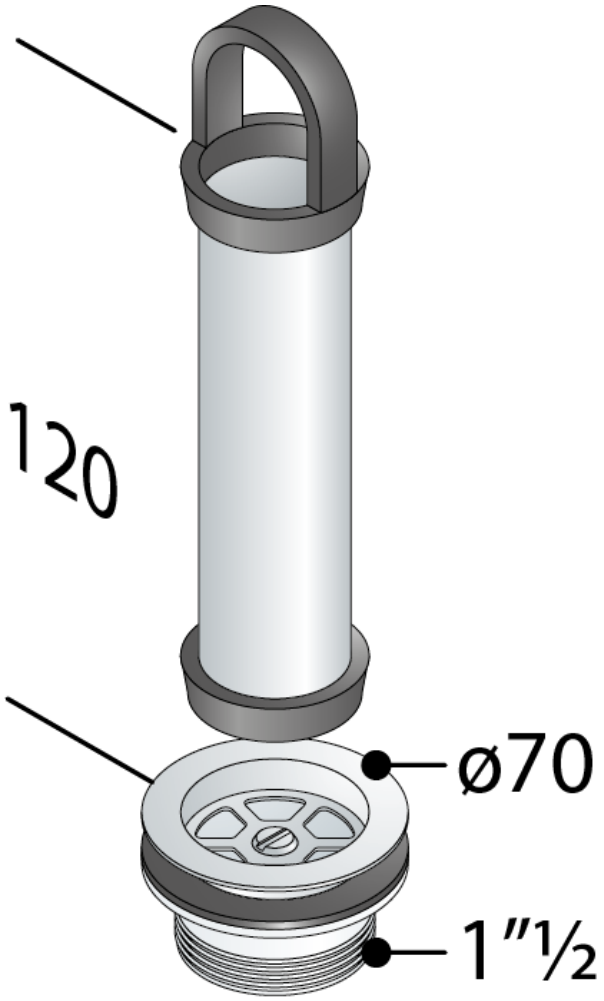

OMP S.p.A.
Via XI Febbraio 18
I-25065 Lumezzane - Italy
VAT No: IT 00628500985

Office and delivery service
Via Industriale, 14 - I-25070 Bione - Italy
+39 0365 897941

omptea.eu - info@omptea.com