OMP S.p.A.
Via XI Febbraio 18
I-25065 Lumezzane - Italy
VAT No: IT 00628500985
Office and delivery service
Via Industriale, 14 - I-25070 Bione - Italy
+39 0365 897941
omptea.eu - info@omptea.com

2152.451.6

Piletta in PP con troppo pieno a sfioramento per piatto doccia con foro ø60

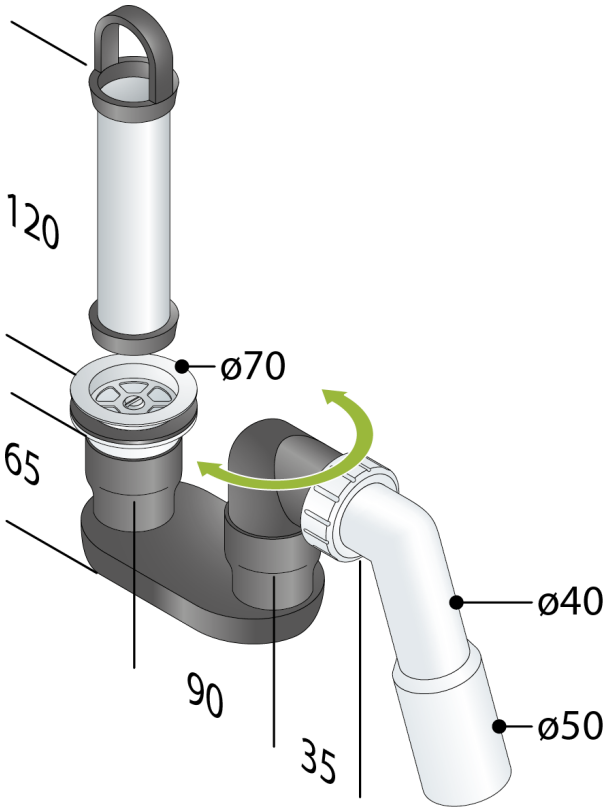

DESCRIZIONE DEL PRODOTTO

1. tubo sfioramento H. 120 in ottone cromato
2. griglia inox ø70
3. con sifone orientabile
4. con codolo curvo 45° in PP ø40/50

Misure	ø70×ø40/50
Sifonatura	50
Portata	48

OMP S.p.A.
Via XI Febbraio 18
I-25065 Lumezzane - Italy
VAT No: IT 00628500985

Office and delivery service
Via Industriale, 14 - I-25070 Bione - Italy
+39 0365 897941

omptea.eu - info@omptea.com