OMP S.p.A.
Via XI Febbraio 18
I-25065 Lumezzane - Italy
VAT No: IT 00628500985
Office and delivery service
Via Industriale, 14 - I-25070 Bione - Italy
+39 0365 897941
omptea.eu - info@omptea.com

217.144.6

Siphon bouteille en PP

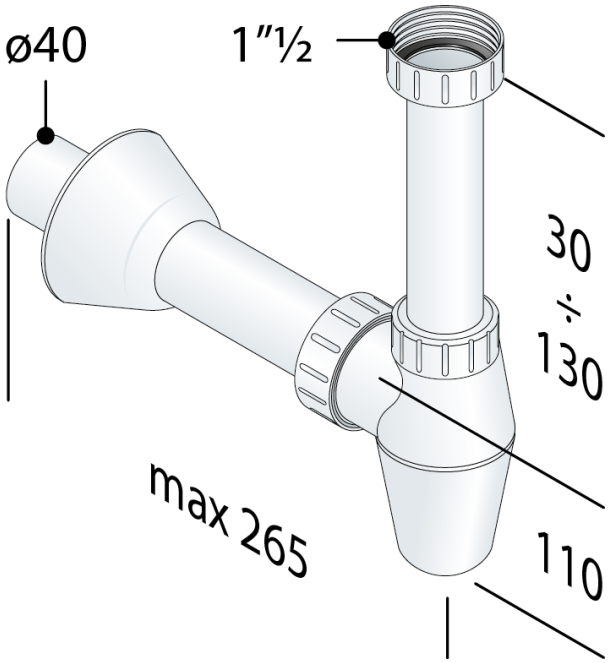

DESCRIZIONE DEL PRODOTTO

1. entrée H. 120 × 1"½
2. sortie L. 200 × ø40
3. rosace PP ø78

Certifications	Produit conforme aux normes européennes EN274
Mesures	1"½×ø40
Débit	61
Garde d'eau	60

OMP S.p.A.
Via XI Febbraio 18
I-25065 Lumezzane - Italy
VAT No: IT 00628500985

Office and delivery service
Via Industriale, 14 - I-25070 Bione - Italy
+39 0365 897941

omptea.eu - info@omptea.com