OMP S.p.A.
Via XI Febbraio 18
I-25065 Lumezzane - Italy
VAT No: IT 00628500985

Office and delivery service
Via Industriale, 14 - I-25070 Bione - Italy
+39 0365 897941

omptea.eu - info@omptea.com

217.200.5

PP Flaschensiphon

DESCRIZIONE DEL PRODOTTO

1. Tauchrohr H. 120 × 1"¼
2. Ausgang ø40
3. ohne Wandrohr
4. ohne Rosette

Zertification	Nach europäischen Normen produziert EN274
Abmessungen	1"¼×ø40
Wasserdurchflussmenge	61
Wasserstandshöhe	60

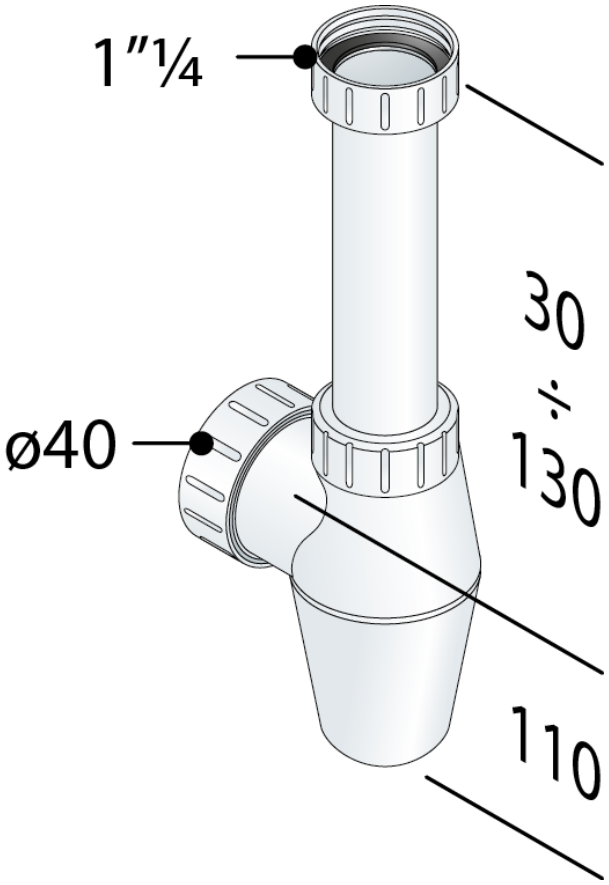

OMP S.p.A.
Via XI Febbraio 18
I-25065 Lumezzane - Italy
VAT No: IT 00628500985

Office and delivery service
Via Industriale, 14 - I-25070 Bione - Italy
+39 0365 897941

omptea.eu - info@omptea.com