OMP S.p.A.
Via XI Febbraio 18
I-25065 Lumezzane - Italy
VAT No: IT 00628500985

Office and delivery service
Via Industriale, 14 - I-25070 Bione - Italy
+39 0365 897941

omptea.eu - info@omptea.com

217.200.5

Siphon bouteille en PP

DESCRIZIONE DEL PRODOTTO

1. entrée H. 120 × 1"¼
2. sortie ø40
3. sans tube murale
4. sans rosace

Certifications	Produit conforme aux normes européennes EN274
Mesures	1"¼×ø40
Débit	61
Garde d'eau	60

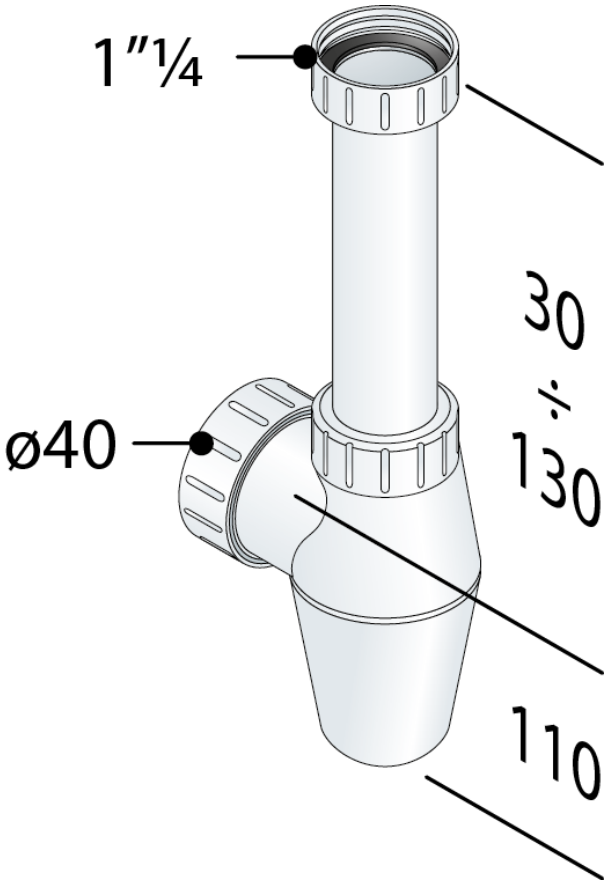

OMP S.p.A.
Via XI Febbraio 18
I-25065 Lumezzane - Italy
VAT No: IT 00628500985

Office and delivery service
Via Industriale, 14 - I-25070 Bione - Italy
+39 0365 897941

omptea.eu - info@omptea.com