OMP S.p.A.
Via XI Febbraio 18
I-25065 Lumezzane - Italy
VAT No: IT 00628500985

Office and delivery service
Via Industriale, 14 - I-25070 Bione - Italy
+39 0365 897941

omptea.eu - info@omptea.com

218.210.5

Sifón botella en PP

DESCRIZIONE DEL PRODOTTO

1. con válvula universal ø63
2. tapón con triangulo
3. entrada H. 120
4. salida ø40
5. sin tubo de pared
6. sin plafón embellecedor

Certificaciones	Producto conforme a las normas europeas EN274
Medidas	ø63×ø40
Flujo de agua	37
Cierre hidráulico	60

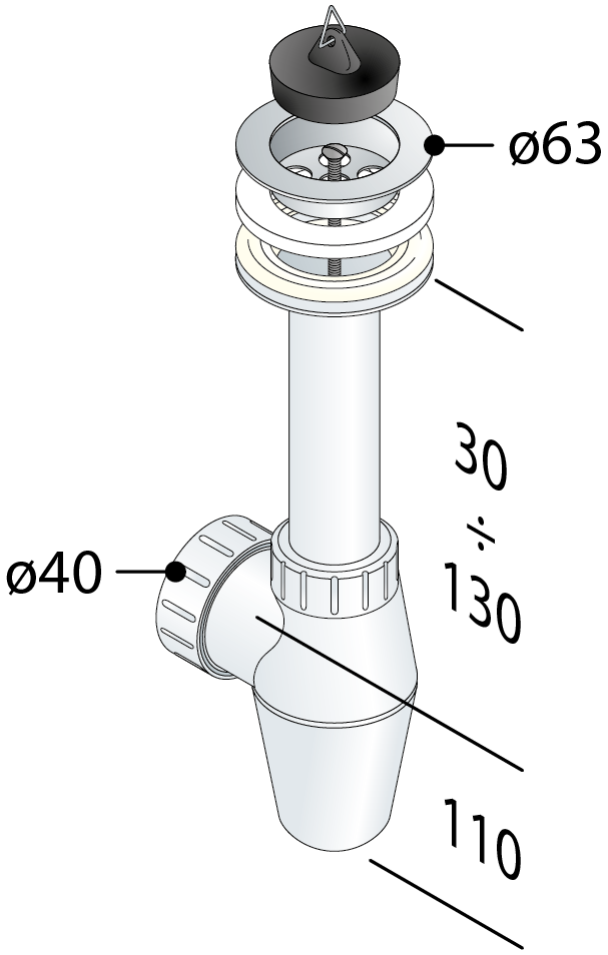

OMP S.p.A.
Via XI Febbraio 18
I-25065 Lumezzane - Italy
VAT No: IT 00628500985

Office and delivery service
Via Industriale, 14 - I-25070 Bione - Italy
+39 0365 897941

omptea.eu - info@omptea.com