OMP S.p.A.
Via XI Febbraio 18
I-25065 Lumezzane - Italy
VAT No: IT 00628500985

Office and delivery service
Via Industriale, 14 - I-25070 Bione - Italy
+39 0365 897941

omptea.eu - info@omptea.com

218.214.5

Siphon bouteille en PP

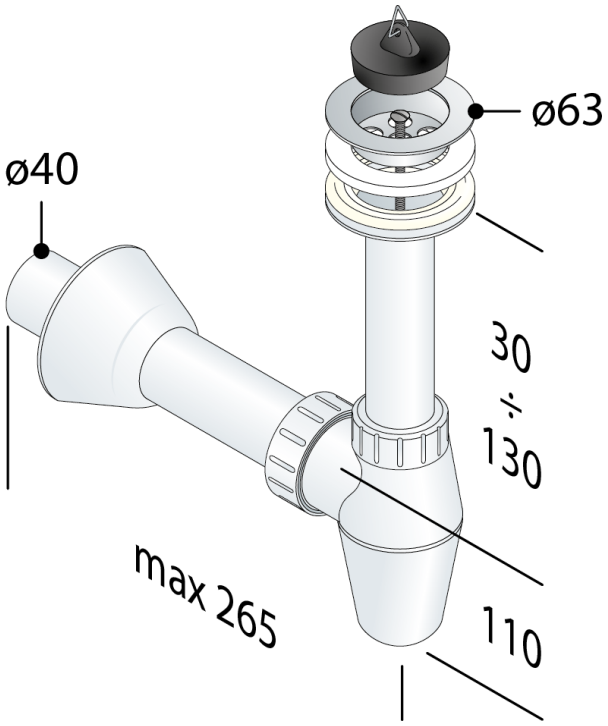

DESCRIZIONE DEL PRODOTTO

1. avec bonde à bouchon ø63
2. bouchon avec triangle
3. entrée H. 120
4. sortie L. 200 × ø40
5. rosace PP ø78

Certifications	Produit conforme aux normes européennes EN274
Mesures	ø63×ø40
Débit	37
Garde d'eau	60

OMP S.p.A.
Via XI Febbraio 18
I-25065 Lumezzane - Italy
VAT No: IT 00628500985

Office and delivery service
Via Industriale, 14 - I-25070 Bione - Italy
+39 0365 897941

omptea.eu - info@omptea.com