OMP S.p.A.
Via XI Febbraio 18
I-25065 Lumezzane - Italy
VAT No: IT 00628500985

Office and delivery service
Via Industriale, 14 - I-25070 Bione - Italy
+39 0365 897941

omptea.eu - info@omptea.com

218.410.5

Siphon bouteille en PP

DESCRIZIONE DEL PRODOTTO

1. avec bonde à bouchon ø63
2. bouchon avec triangle
3. entrée H. 120
4. sortie ø32
5. sans tube murale
6. sans rosace

Certifications	Produit conforme aux normes européennes EN274
Mesures	ø63×ø32
Débit	37
Garde d'eau	60

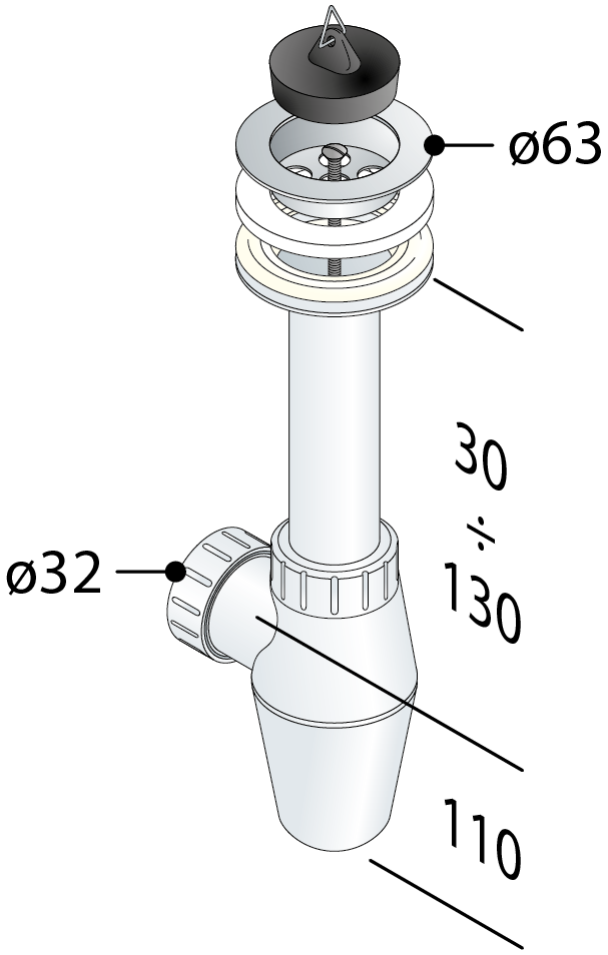

OMP S.p.A.
Via XI Febbraio 18
I-25065 Lumezzane - Italy
VAT No: IT 00628500985

Office and delivery service
Via Industriale, 14 - I-25070 Bione - Italy
+39 0365 897941

omptea.eu - info@omptea.com