OMP S.p.A.
Via XI Febbraio 18
I-25065 Lumezzane - Italy
VAT No: IT 00628500985

Office and delivery service
Via Industriale, 14 - I-25070 Bione - Italy
+39 0365 897941

omptea.eu - info@omptea.com

218.410.5

Sifone bottiglia in PP

DESCRIZIONE DEL PRODOTTO

1. con piletta universale ø63
2. tappo con triangolo
3. entrata H. 120
4. uscita ø32
5. senza tubo d'uscita
6. senza rosone

Misure	ø63×ø32
Sifonatura	60
Portata	37
Certificazioni	Prodotto conforme alla norma europea EN274

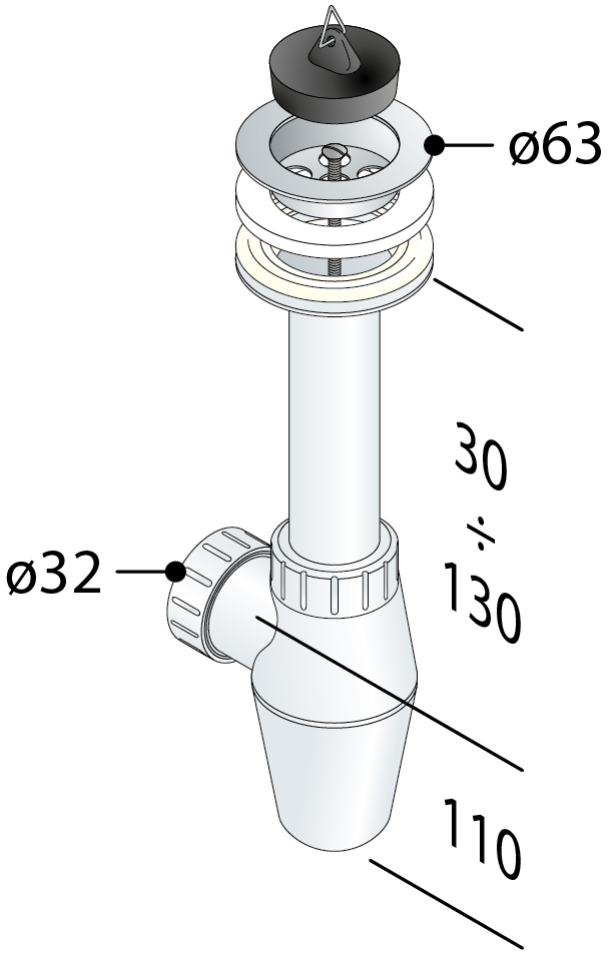

OMP S.p.A.
Via XI Febbraio 18
I-25065 Lumezzane - Italy
VAT No: IT 00628500985

Office and delivery service
Via Industriale, 14 - I-25070 Bione - Italy
+39 0365 897941

omptea.eu - info@omptea.com