OMP S.p.A.
Via XI Febbraio 18
I-25065 Lumezzane - Italy
VAT No: IT 00628500985

Office and delivery service
Via Industriale, 14 - I-25070 Bione - Italy
+39 0365 897941

omptea.eu - info@omptea.com

218.944.5

Sifone bottiglia in PP

DESCRIZIONE DEL PRODOTTO

1. con piletta universale ø63
2. tappo con catena e anello
3. entrata H. 120 × 1"¼
4. uscita L. 250 × ø32
5. rosone PP ø78

Misure	ø63×ø32
Sifonatura	60
Portata	37
Certificazioni	Prodotto conforme alla norma europea EN274

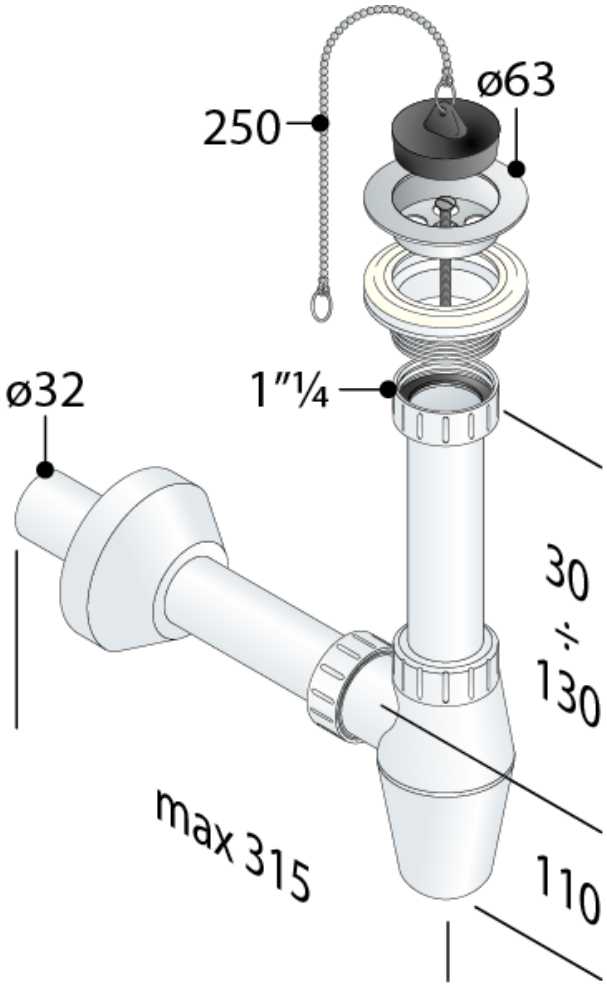

OMP S.p.A.
Via XI Febbraio 18
I-25065 Lumezzane - Italy
VAT No: IT 00628500985

Office and delivery service
Via Industriale, 14 - I-25070 Bione - Italy
+39 0365 897941

omptea.eu - info@omptea.com