OMP S.p.A.
Via XI Febbraio 18
I-25065 Lumezzane - Italy
VAT No: IT 00628500985

Office and delivery service
Via Industriale, 14 - I-25070 Bione - Italy
+39 0365 897941

omptea.eu - info@omptea.com

222.854.6

Siphon en PP

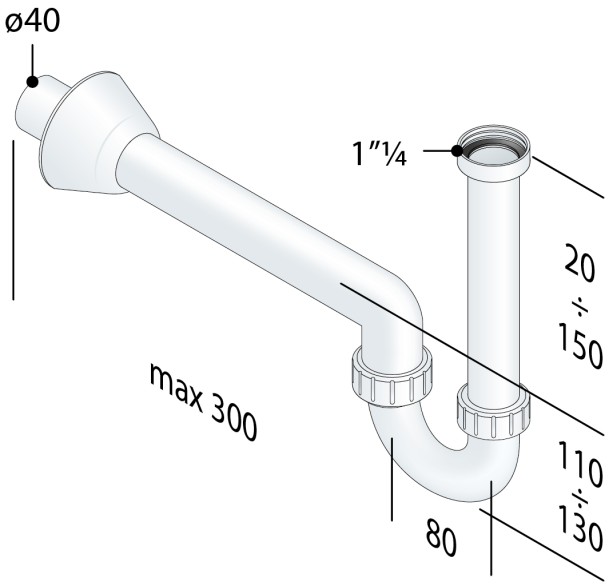

DESCRIZIONE DEL PRODOTTO

1. entrée H. 200 × 1"¼
2. sortie L. 300 × ø40 réglable en hauteur
3. rosace PP ø78

Mesures	1"¼×ø40
Garde d'eau	60
Débit	65
Certifications	Produit conforme aux normes européennes EN274

OMP S.p.A.
Via XI Febbraio 18
I-25065 Lumezzane - Italy
VAT No: IT 00628500985

Office and delivery service
Via Industriale, 14 - I-25070 Bione - Italy
+39 0365 897941

omptea.eu - info@omptea.com

PHOTO GALLERY