OMP S.p.A.
Via XI Febbraio 18
I-25065 Lumezzane - Italy
VAT No: IT 00628500985
Office and delivery service
Via Industriale, 14 - I-25070 Bione - Italy
+39 0365 897941
omptea.eu - info@omptea.com

226.747.8

PP Siphon für Einzelspültisch

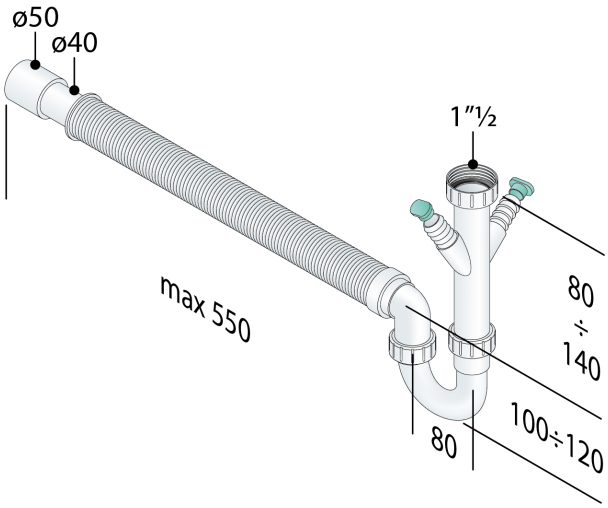

DESCRIZIONE DEL PRODOTTO

1. Tauchrohr H. 170 × 1"½
2. 2 Schlauchanschlüße
3. flexibel Wandrohr L. 550 × ø40/50
4. ohne Rosette

Nome	Eurotrap
Abmessungen	1"½×ø40/50
Wasserstandshöhe	60
Wasserdurchflussmenge	65

OMP S.p.A.
Via XI Febbraio 18
I-25065 Lumezzane - Italy
VAT No: IT 00628500985

Office and delivery service
Via Industriale, 14 - I-25070 Bione - Italy
+39 0365 897941

omptea.eu - info@omptea.com

PHOTO GALLERY