OMP S.p.A.
Via XI Febbraio 18
I-25065 Lumezzane - Italy
VAT No: IT 00628500985

Office and delivery service
Via Industriale, 14 - I-25070 Bione - Italy
+39 0365 897941

omptea.eu - info@omptea.com

226.754.8

PP trap for single sink

DESCRIZIONE DEL PRODOTTO

1. inlet H. 170 × 1”½
2. 2 hose connections
3. outlet L. 230 × ø50
4. PP flange ø78

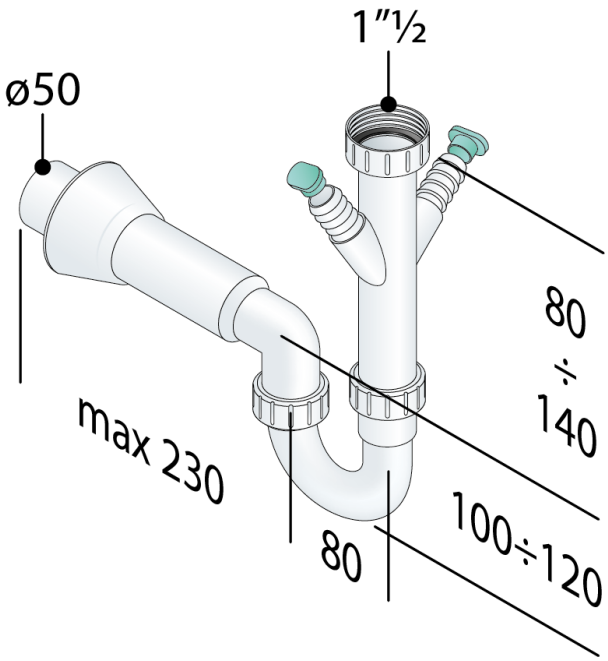

Name	Eurotrap
Measure	1”½×ø50
Water seal	60
Water volume	65

OMP S.p.A.
Via XI Febbraio 18
I-25065 Lumezzane - Italy
VAT No: IT 00628500985

Office and delivery service
Via Industriale, 14 - I-25070 Bione - Italy
+39 0365 897941

omptea.eu - info@omptea.com