OMP S.p.A.
Via XI Febbraio 18
I-25065 Lumezzane - Italy
VAT No: IT 00628500985

Office and delivery service
Via Industriale, 14 - I-25070 Bione - Italy
+39 0365 897941

omptea.eu - info@omptea.com

226.754.8

Sifone in PP per lavelli ad un bacino

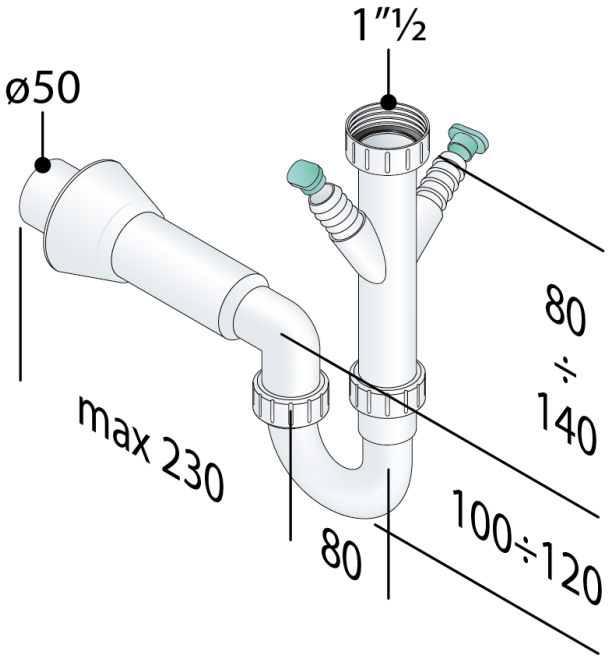

DESCRIZIONE DEL PRODOTTO

1. entrata H. 170 × 1"½
2. 2 attacchi lavatrice
3. uscita L. 230 × ø50
4. rosone PP ø78

Nome	Eurotrap
Misure	1"½×ø50
Sifonatura	60
Portata	65

since 1957

OMP S.p.A.
Via XI Febbraio 18
I-25065 Lumezzane - Italy
VAT No: IT 00628500985

Office and delivery service
Via Industriale, 14 - I-25070 Bione - Italy
+39 0365 897941

omptea.eu - info@omptea.com