OMP S.p.A.
Via XI Febbraio 18
I-25065 Lumezzane - Italy
VAT No: IT 00628500985

Office and delivery service
Via Industriale, 14 - I-25070 Bione - Italy
+39 0365 897941

omptea.eu - info@omptea.com

227.708.8

PP Siphon für Doppelspültisch

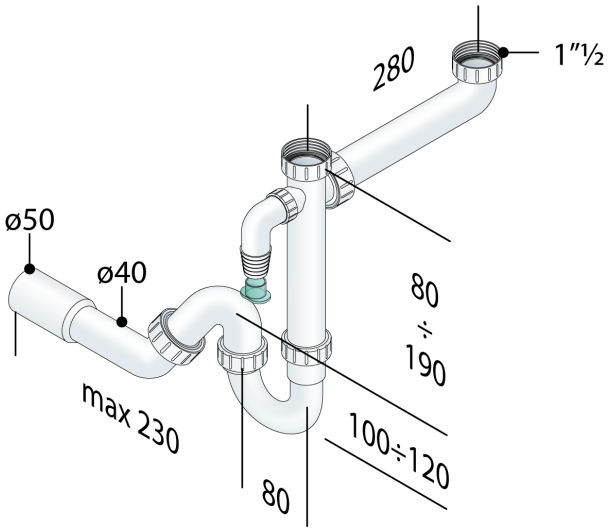

DESCRIZIONE DEL PRODOTTO

1. Tauchrohr 200×250 × 1"½
2. 1 Schlauchanschlüß
3. Universalausgang L. 230 × ø40/50
4. ohne Rosette

Nome	Eurotrap
Zertification	Nach europäischen Normen produziert EN274
Wasserstandshöhe	60
Wasserdurchflussmenge	68
Abmessungen	1"½×ø40/50

OMP S.p.A.
Via XI Febbraio 18
I-25065 Lumezzane - Italy
VAT No: IT 00628500985

Office and delivery service
Via Industriale, 14 - I-25070 Bione - Italy
+39 0365 897941

omptea.eu - info@omptea.com