OMP S.p.A.
Via XI Febbraio 18
I-25065 Lumezzane - Italy
VAT No: IT 00628500985

Office and delivery service
Via Industriale, 14 - I-25070 Bione - Italy
+39 0365 897941

omptea.eu - info@omptea.com

227.754.8

Siphon en PP pour évier 2 bacs

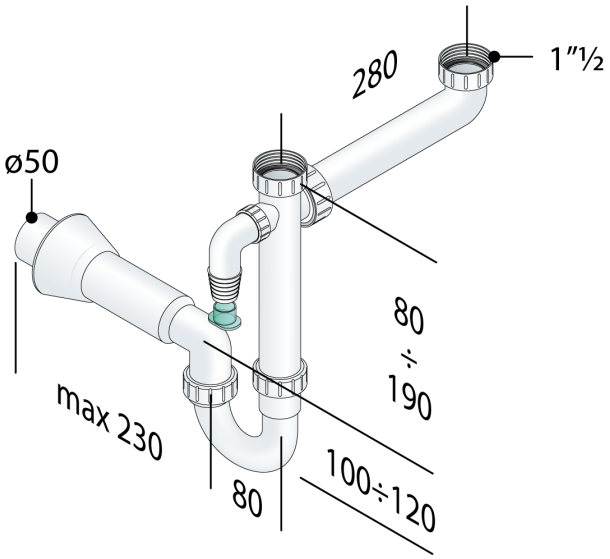

DESCRIZIONE DEL PRODOTTO

1. entrée 200×250 × 1"½
2. 1 prise MàL
3. sortie L. 230 × ø50
4. rosace PP ø78

Nome	Eurotrap
Mesures	1"½×ø50
Garde d'eau	60
Débit	68
Certifications	Produit conforme aux normes européennes EN274

OMP S.p.A.
Via XI Febbraio 18
I-25065 Lumezzane - Italy
VAT No: IT 00628500985

Office and delivery service
Via Industriale, 14 - I-25070 Bione - Italy
+39 0365 897941

omptea.eu - info@omptea.com