OMP S.p.A.
Via XI Febbraio 18
I-25065 Lumezzane - Italy
VAT No: IT 00628500985

Office and delivery service
Via Industriale, 14 - I-25070 Bione - Italy
+39 0365 897941

omptea.eu - info@omptea.com

228.254.6

Sifone in PP per lavelli a due bacini

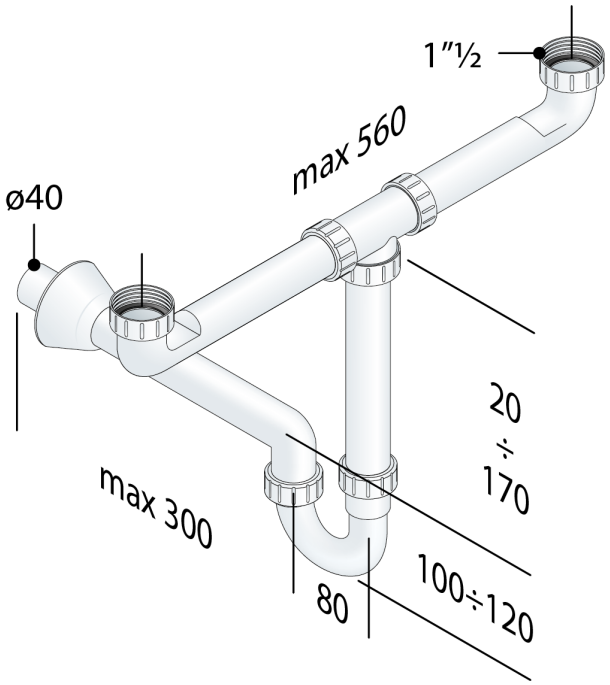

DESCRIZIONE DEL PRODOTTO

1. entrata 200×580 × 1"½
2. senza attacchi lavatrice
3. uscita L. 300 × ø40
4. rosone PP ø78

Nome	Eurotrap
Misure	1"½×ø40
Sifonatura	60
Portata	70
Certificazioni	Prodotto conforme alla norma europea EN274

OMP S.p.A.
Via XI Febbraio 18
I-25065 Lumezzane - Italy
VAT No: IT 00628500985

Office and delivery service
Via Industriale, 14 - I-25070 Bione - Italy
+39 0365 897941

omptea.eu - info@omptea.com

PHOTO GALLERY