OMP S.p.A.
Via XI Febbraio 18
I-25065 Lumezzane - Italy
VAT No: IT 00628500985

Office and delivery service
Via Industriale, 14 - I-25070 Bione - Italy
+39 0365 897941

omptea.eu - info@omptea.com

2322.241.6

Minimale Abmessungen PP Siphon

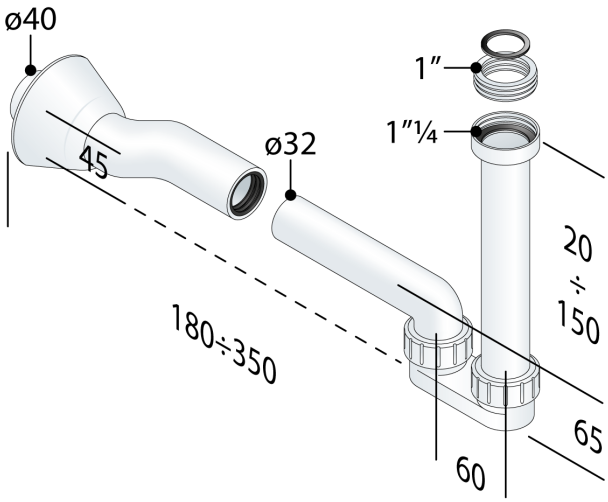

DESCRIZIONE DEL PRODOTTO

1. Abmessungen des Unter-Wandrohr 45
2. Tauchrohr H. 200 × 1"¼
3. mit Reduzierung 1"¼/1"
4. Wandrohr L. 250 × ø32
5. mit exzentrischer Anschluss ø40
6. PP Rosette ø78 × ø32
7. PP Rosette ø78 × ø40

- für weitere Informationen...

Nome	Praktik bagno
Abmessungen	1"/1"¼×ø32/40
Wasserstandshöhe	50
Wasserdurchflussmenge	41
Zertification	Nach europäischen Normen produziert EN274

OMP S.p.A.
Via XI Febbraio 18
I-25065 Lumezzane - Italy
VAT No: IT 00628500985

Office and delivery service
Via Industriale, 14 - I-25070 Bione - Italy
+39 0365 897941

omptea.eu - info@omptea.com
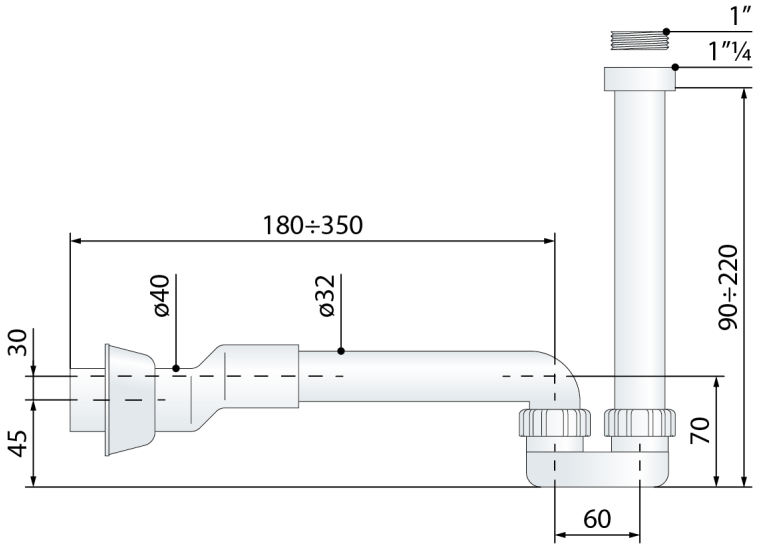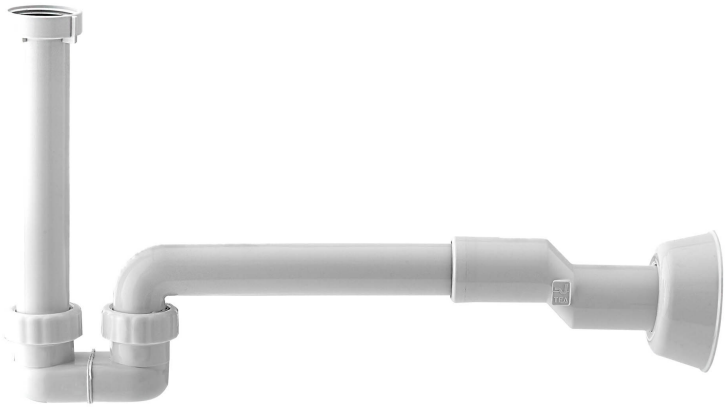
PHOTO GALLERY