OMP S.p.A.
Via XI Febbraio 18
I-25065 Lumezzane - Italy
VAT No: IT 00628500985
Office and delivery service
Via Industriale, 14 - I-25070 Bione - Italy
+39 0365 897941
omptea.eu - info@omptea.com

2322.241.6

Siphon en PP à encombrement minimum

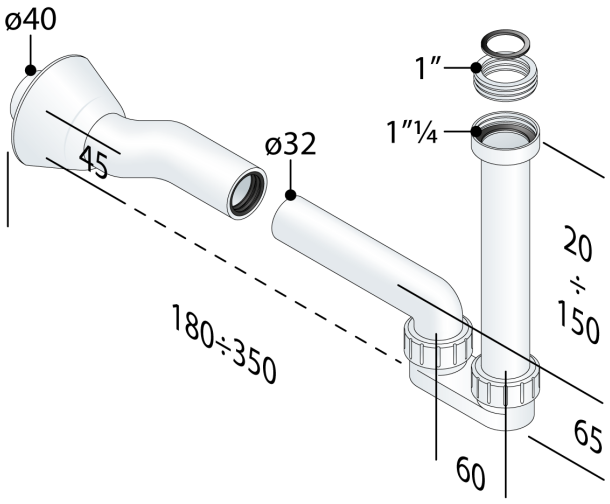

DESCRIZIONE DEL PRODOTTO

1. encombrement sous le tube mural 45
2. entrée H. 200 × 1"¼
3. avec réduction 1"¼/1"
4. sortie L. 250 × ø32
5. avec tube excentrique ø40
6. rosace PP ø78 × ø32
7. rosace PP ø78 × ø40

- pour plus d'informations...

Nome	Praktik bagno
Mesures	1"/1"¼×ø32/40
Garde d'eau	50
Débit	41
Certifications	Produit conforme aux normes européennes EN274

OMP S.p.A.
Via XI Febbraio 18
I-25065 Lumezzane - Italy
VAT No: IT 00628500985

Office and delivery service
Via Industriale, 14 - I-25070 Bione - Italy
+39 0365 897941

omptea.eu - info@omptea.com
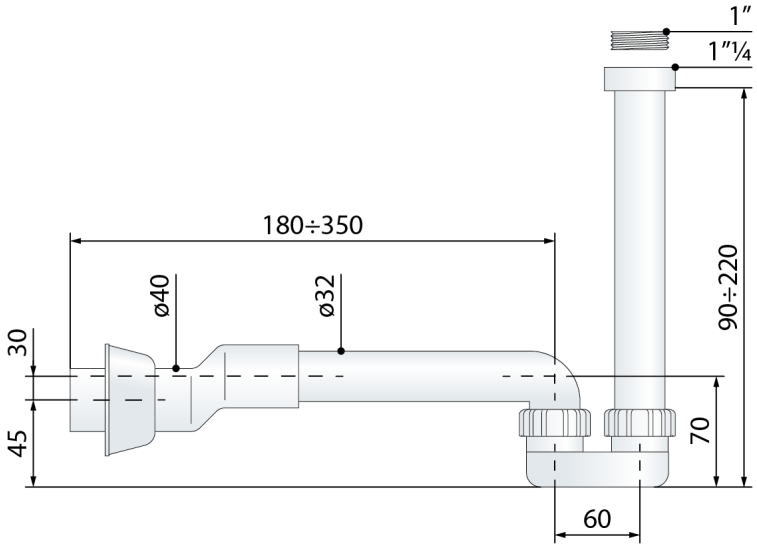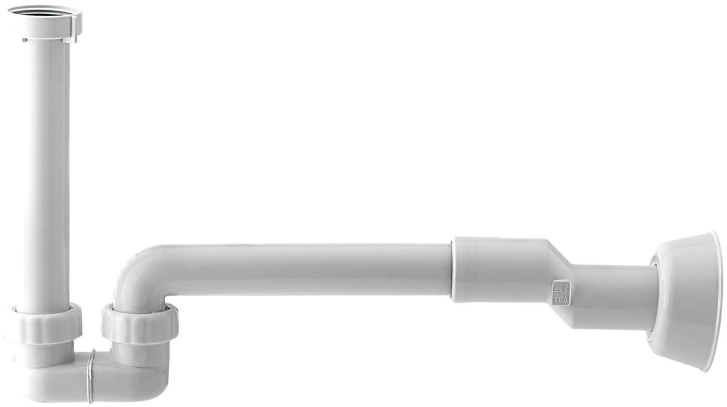
PHOTO GALLERY