OMP S.p.A.
Via XI Febbraio 18
I-25065 Lumezzane - Italy
VAT No: IT 00628500985
Office and delivery service
Via Industriale, 14 - I-25070 Bione - Italy
+39 0365 897941
omptea.eu - info@omptea.com

2322.241.6

Sifone in PP minimo ingombro

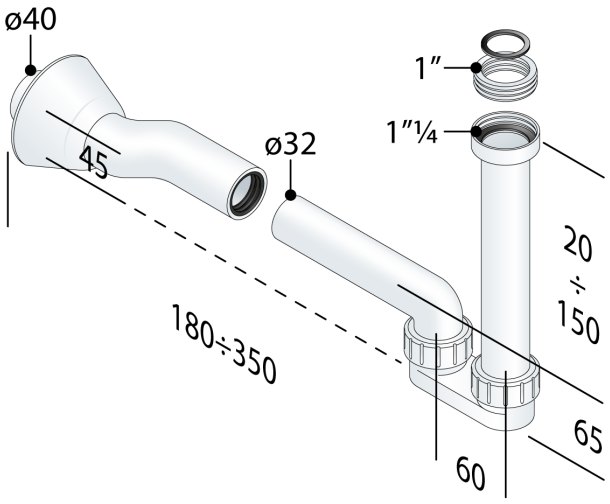

DESCRIZIONE DEL PRODOTTO

1. ingombro sotto tubo d'uscita 45
2. entrata H. 200 × 1"¼
3. con riduzione 1"¼/1"
4. uscita L. 250 × ø32
5. con raccordo eccentrico ø40
6. rosone PP ø78 × ø32
7. rosone PP ø78 × ø40

- per maggiori informazioni...

Nome	Praktik bagno
Misure	1"/1"¼×ø32/40
Sifonatura	50
Portata	41
Certificazioni	Prodotto conforme alla norma europea EN274

OMP S.p.A.
Via XI Febbraio 18
I-25065 Lumezzane - Italy
VAT No: IT 00628500985

Office and delivery service
Via Industriale, 14 - I-25070 Bione - Italy
+39 0365 897941

omptea.eu - info@omptea.com
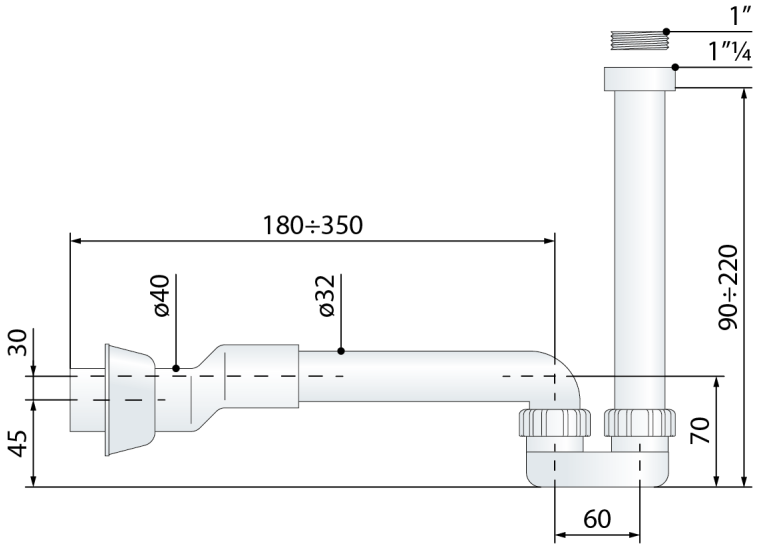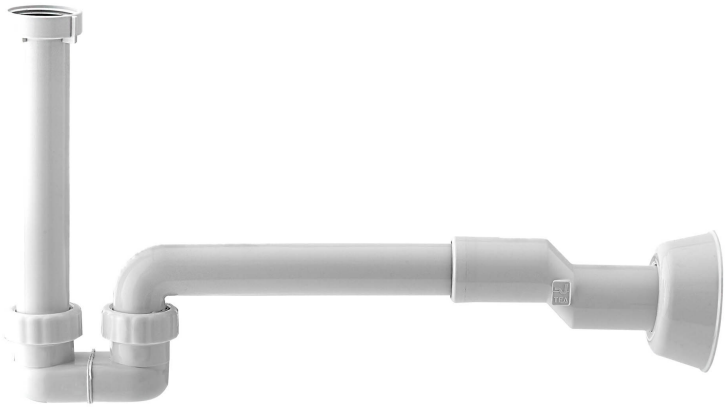
PHOTO GALLERY