OMP S.p.A.
Via XI Febbraio 18
I-25065 Lumezzane - Italy
VAT No: IT 00628500985

Office and delivery service
Via Industriale, 14 - I-25070 Bione - Italy
+39 0365 897941

omptea.eu - info@omptea.com

234.610.5

Válvula universal

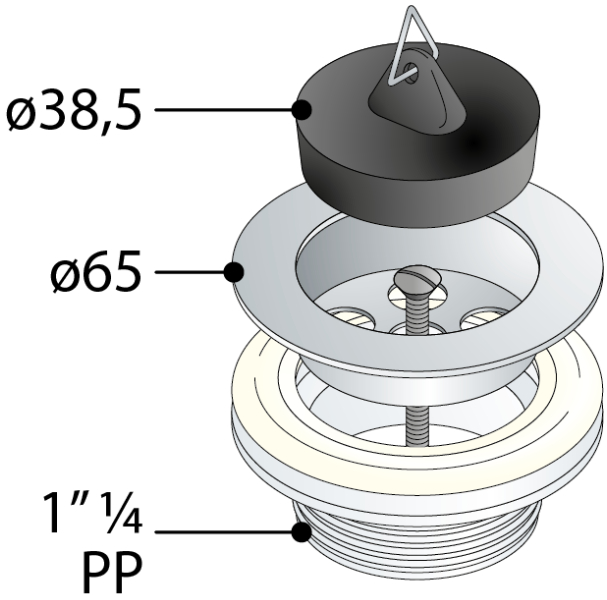

DESCRIZIONE DEL PRODOTTO

1. tapón con triangulo
2. rejilla ø65 acero
3. parte inferior PP 1"¼
4. tornillo L. 60

Certificaciones	Producto conforme a las normas europeas EN274
Medidas	ø65×1"¼
Flujo de agua	36

OMP S.p.A.
Via XI Febbraio 18
I-25065 Lumezzane - Italy
VAT No: IT 00628500985

Office and delivery service
Via Industriale, 14 - I-25070 Bione - Italy
+39 0365 897941

omptea.eu - info@omptea.com