OMP S.p.A.
Via XI Febbraio 18
I-25065 Lumezzane - Italy
VAT No: IT 00628500985
Office and delivery service
Via Industriale, 14 - I-25070 Bione - Italy
+39 0365 897941
omptea.eu - info@omptea.com

234.625.5

Piletta universale in PP per lavello con foro ø60

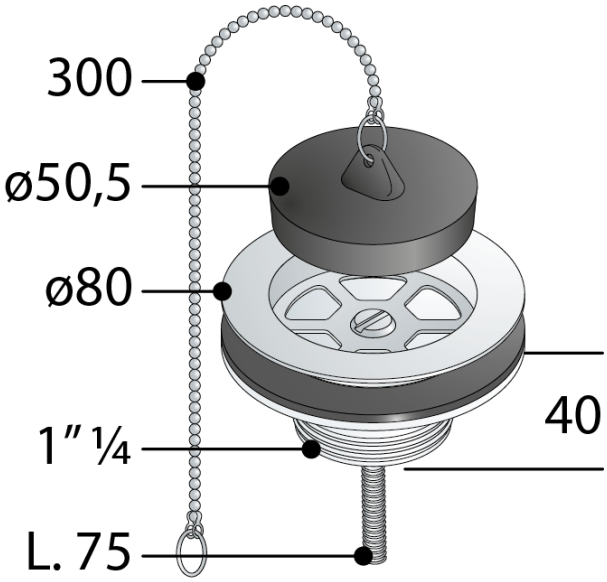

DESCRIZIONE DEL PRODOTTO

1. tappo con catena e anello
2. griglia inox ø80
3. senza troppo pieno
4. sottoparte PP 1"¼

Misure	ø80×1"¼
Portata	48
Certificazioni	Prodotto conforme alla norma europea EN274

OMP S.p.A.
Via XI Febbraio 18
I-25065 Lumezzane - Italy
VAT No: IT 00628500985

Office and delivery service
Via Industriale, 14 - I-25070 Bione - Italy
+39 0365 897941

omptea.eu - info@omptea.com