OMP S.p.A.
Via XI Febbraio 18
I-25065 Lumezzane - Italy
VAT No: IT 00628500985
Office and delivery service
Via Industriale, 14 - I-25070 Bione - Italy
+39 0365 897941
omptea.eu - info@omptea.com

234.625.6

Válvula universal en PP para fregaderos con agujero ø60

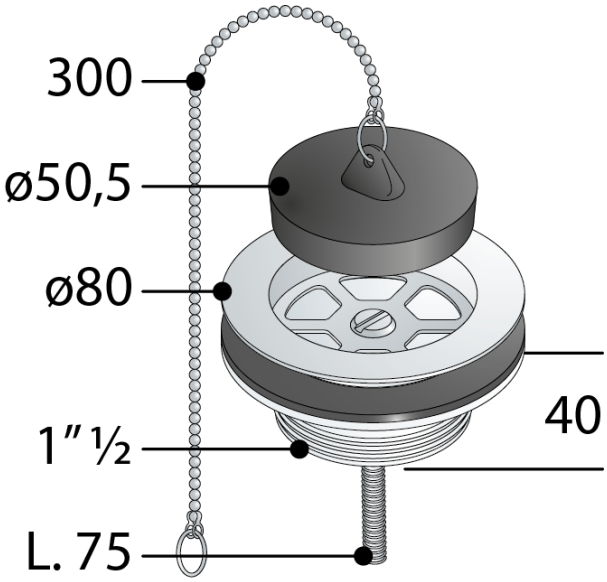

DESCRIZIONE DEL PRODOTTO

1. tapón con cadena de bolas y anilla
2. rejilla ø80 acero
3. sin rebosadero
4. parte inferior PP 1”½

Medidas	ø80×1”½
Flujo de agua	59
Certificaciones	Producto conforme a las normas europeas EN274

OMP S.p.A.
Via XI Febbraio 18
I-25065 Lumezzane - Italy
VAT No: IT 00628500985

Office and delivery service
Via Industriale, 14 - I-25070 Bione - Italy
+39 0365 897941

omptea.eu - info@omptea.com