OMP S.p.A.
Via XI Febbraio 18
I-25065 Lumezzane - Italy
VAT No: IT 00628500985
Office and delivery service
Via Industriale, 14 - I-25070 Bione - Italy
+39 0365 897941
omptea.eu - info@omptea.com

234.625.6

PP Simplexventil für Spülbecken ø60 Lochdurchmesser

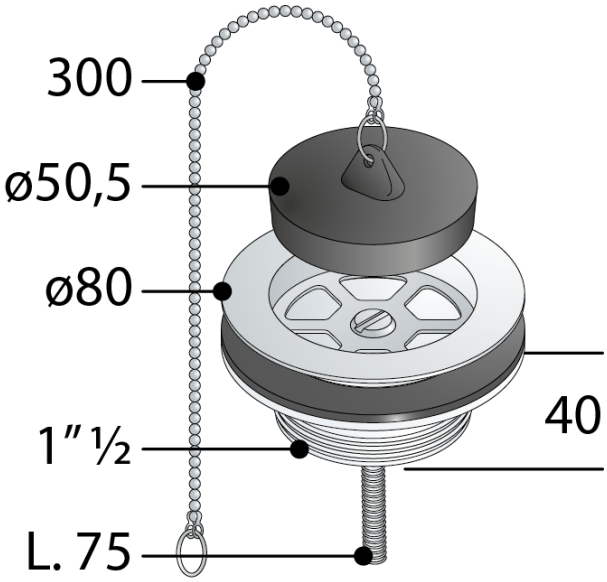

DESCRIZIONE DEL PRODOTTO

1. Stopfen mit Kugelkette und Ring
2. Edelstahl Ventilsieb ø80
3. ohne Überlauf
4. PP Ventilunterteil 1”½

Abmessungen	ø80×1”½
Wasserdurchflussmenge	59
Zertification	Nach europäischen Normen produziert EN274

OMP S.p.A.
Via XI Febbraio 18
I-25065 Lumezzane - Italy
VAT No: IT 00628500985

Office and delivery service
Via Industriale, 14 - I-25070 Bione - Italy
+39 0365 897941

omptea.eu - info@omptea.com