OMP S.p.A.
Via XI Febbraio 18
I-25065 Lumezzane - Italy
VAT No: IT 00628500985
Office and delivery service
Via Industriale, 14 - I-25070 Bione - Italy
+39 0365 897941
omptea.eu - info@omptea.com

234.635.5

Bonde à bouchon en PP pour évier avec trou ø60

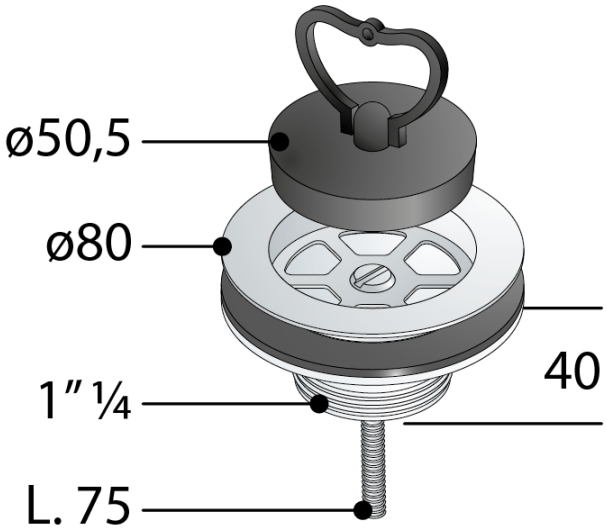

DESCRIZIONE DEL PRODOTTO

1. bouchon avec poignée
2. grille ø80 inox
3. sans trop plein
4. partie inférieure PP 1”¼

Mesures	ø80×1”¼
Débit	48
Certifications	Produit conforme aux normes européennes EN274

OMP S.p.A.
Via XI Febbraio 18
I-25065 Lumezzane - Italy
VAT No: IT 00628500985

Office and delivery service
Via Industriale, 14 - I-25070 Bione - Italy
+39 0365 897941

omptea.eu - info@omptea.com