OMP S.p.A.
Via XI Febbraio 18
I-25065 Lumezzane - Italy
VAT No: IT 00628500985

Office and delivery service
Via Industriale, 14 - I-25070 Bione - Italy
+39 0365 897941

omptea.eu - info@omptea.com

234.640.5

Simplexventil

DESCRIZIONE DEL PRODOTTO

Stopfen mit Kugelkette und Kettenhalter
Edelstahl Ventilsieb ø65
PP Ventilunterteil 1"¼
Schraube L. 60

Zertification	Nach europäischen Normen produziert EN274
Abmessungen	ø65×1"¼
Wasserdurchflussmenge	36

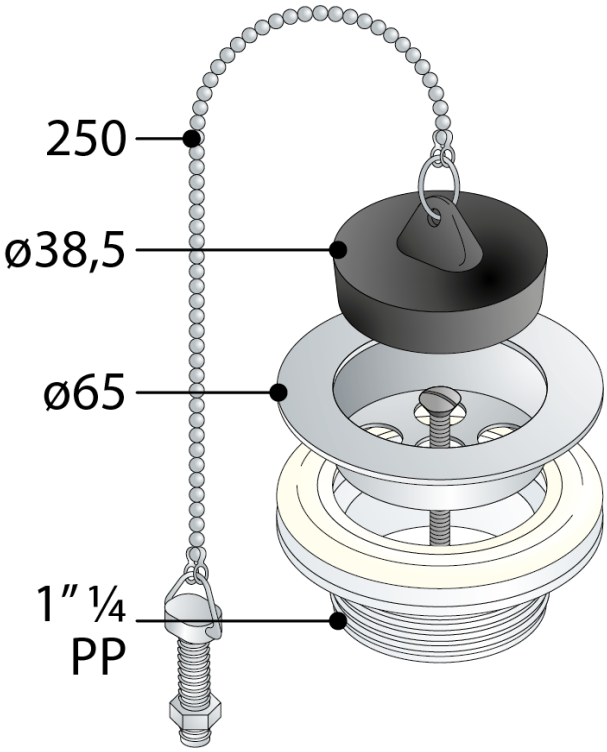

OMP S.p.A.
Via XI Febbraio 18
I-25065 Lumezzane - Italy
VAT No: IT 00628500985

Office and delivery service
Via Industriale, 14 - I-25070 Bione - Italy
+39 0365 897941

omptea.eu - info@omptea.com