OMP S.p.A.
Via XI Febbraio 18
I-25065 Lumezzane - Italy
VAT No: IT 00628500985
Office and delivery service
Via Industriale, 14 - I-25070 Bione - Italy
+39 0365 897941
omptea.eu - info@omptea.com

234.640.6

Piletta universale in PP per lavello con foro ø60

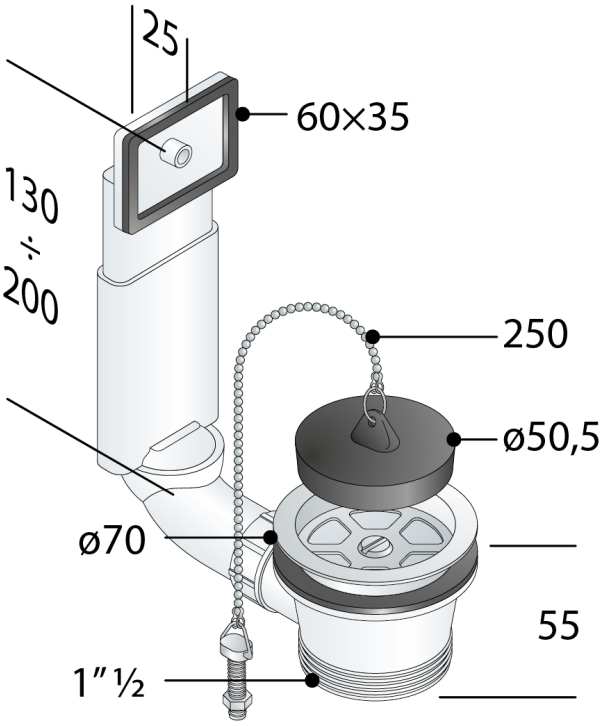

DESCRIZIONE DEL PRODOTTO

1. tappo con catena e vite
2. griglia inox ø70
3. troppo pieno rettangolare 60×35
4. senza griglia troppo pieno
5. raccordo rigido 200×130

Misure	ø70×1"½
Portata	54
Portata del tropo pieno	17
Certificazioni	Prodotto conforme alla norma europea EN274

OMP S.p.A.
Via XI Febbraio 18
I-25065 Lumezzane - Italy
VAT No: IT 00628500985

Office and delivery service
Via Industriale, 14 - I-25070 Bione - Italy
+39 0365 897941

omptea.eu - info@omptea.com

PHOTO GALLERY