OMP S.p.A.
Via XI Febbraio 18
I-25065 Lumezzane - Italy
VAT No: IT 00628500985
Office and delivery service
Via Industriale, 14 - I-25070 Bione - Italy
+39 0365 897941
omptea.eu - info@omptea.com

234.641.6

PP Simplexventil für Spülbecken ø60 Lochdurchmesser

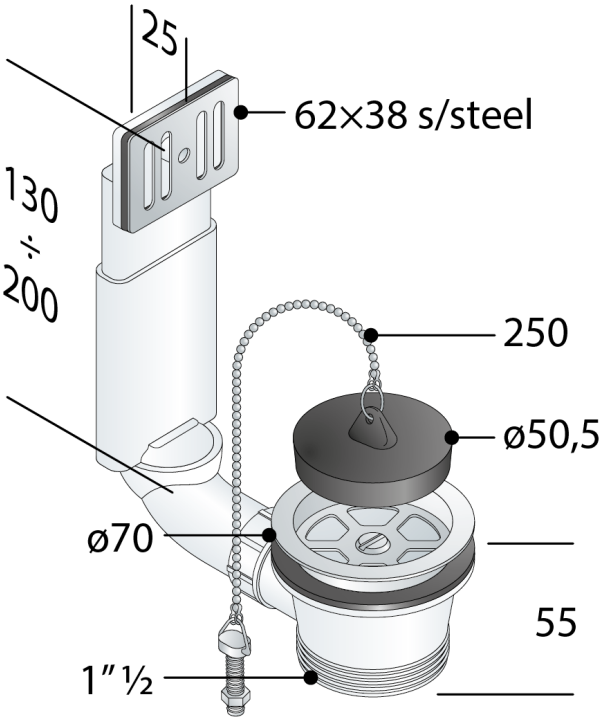

DESCRIZIONE DEL PRODOTTO

1. Stopfen mit Kugelkette und Kettenhalter
2. Edelstahl Gitter ø70
3. viereckigem Überlauf 60×35
4. Edelstahl Überlauf Gitter 63×37
5. Überlaufrohr starr 200×130

Abmessungen	ø70×1"½
Wasserdurchflussmenge	54
Zertification	Nach europäischen Normen produziert EN274
Überlauf Wasserdurchflussmenge	17

OMP S.p.A.
Via XI Febbraio 18
I-25065 Lumezzane - Italy
VAT No: IT 00628500985

Office and delivery service
Via Industriale, 14 - I-25070 Bione - Italy
+39 0365 897941

omptea.eu - info@omptea.com