OMP S.p.A.
Via XI Febbraio 18
I-25065 Lumezzane - Italy
VAT No: IT 00628500985
Office and delivery service
Via Industriale, 14 - I-25070 Bione - Italy
+39 0365 897941
omptea.eu - info@omptea.com

234.641.6

Bonde à bouchon en PP pour évier avec trou ø60

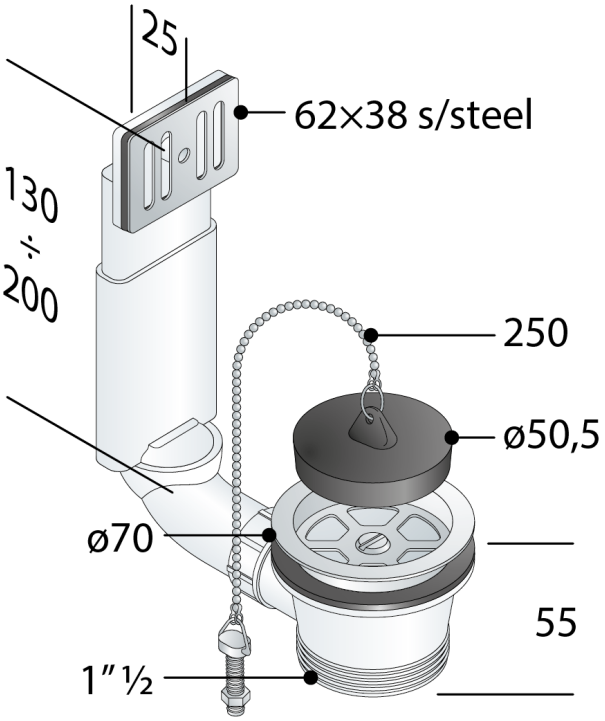

DESCRIZIONE DEL PRODOTTO

1. bouchon avec chaînette perlée et borne
2. grille ø70 inox
3. trop plein rectangulaire 60×35
4. grille trop plein 63×37 inox
5. raccord rigide 200×130

Mesures	ø70×1"½
Débit	54
Certifications	Produit conforme aux normes européennes EN274
Débit de trop plein	17

OMP S.p.A.
Via XI Febbraio 18
I-25065 Lumezzane - Italy
VAT No: IT 00628500985

Office and delivery service
Via Industriale, 14 - I-25070 Bione - Italy
+39 0365 897941

omptea.eu - info@omptea.com