OMP S.p.A.
Via XI Febbraio 18
I-25065 Lumezzane - Italy
VAT No: IT 00628500985

**Office and delivery service**
Via Industriale, 14 - I-25070 Bione - Italy
+39 0365 897941

omptea.eu - info@omptea.com

# 2350.073.4

## Boîte d'encastrement en PST

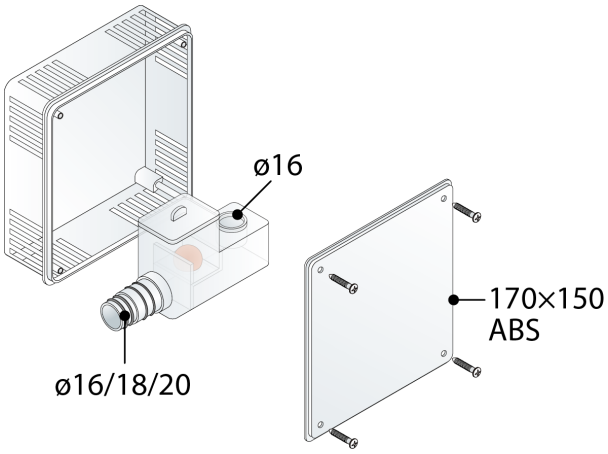


### DESCRIZIONE DEL PRODOTTO

1. 174×154×58
2. avec siphon
3. sortie horizontale ø16/18/20
4. réversible à droit/gauche
5. avec plaques de fixation

| | |
|---|---|
| **Mesures** | ø16/18/20 |
| **Garde d'eau** | 30 |

OMP S.p.A.
Via XI Febbraio 18
I-25065 Lumezzane - Italy
VAT No: IT 00628500985

**Office and delivery service**
Via Industriale, 14 - I-25070 Bione - Italy
+39 0365 897941

omptea.eu - info@omptea.com
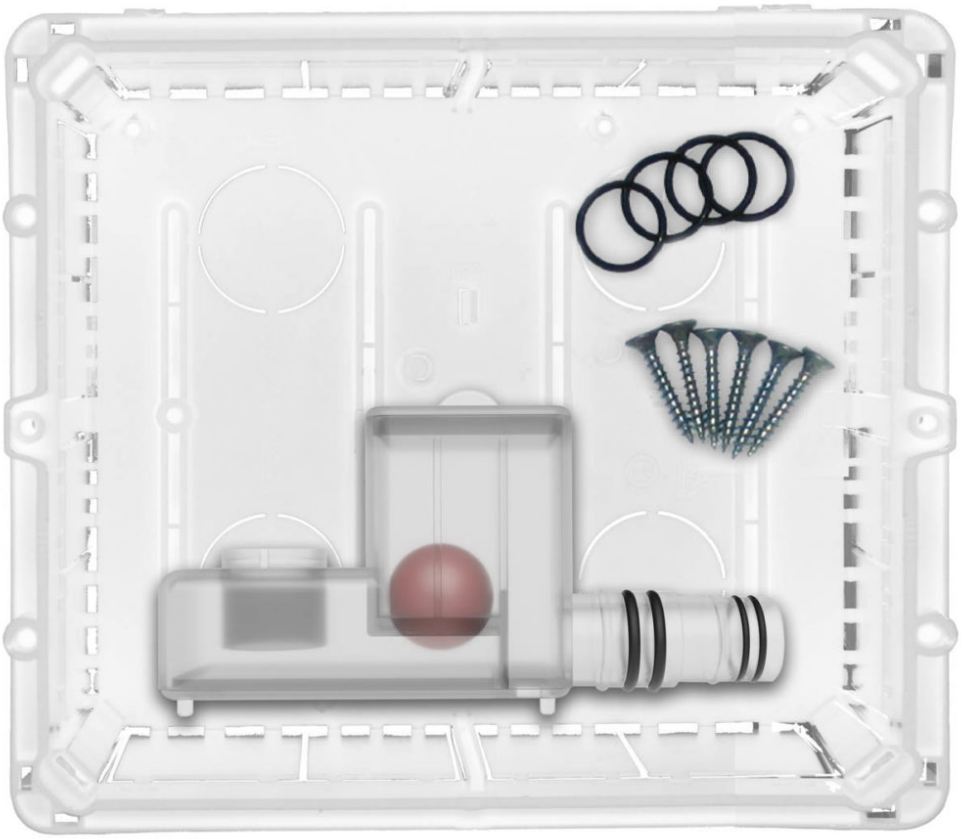
## PHOTO GALLERY