OMP S.p.A.
Via XI Febbraio 18
I-25065 Lumezzane - Italy
VAT No: IT 00628500985

Office and delivery service
Via Industriale, 14 - I-25070 Bione - Italy
+39 0365 897941

omptea.eu - info@omptea.com

2370.185.4

Siphon pour la climatisation en PP

DESCRIZIONE DEL PRODOTTO

1. avec support mural et plaque pour installation à murer
2. plaque inox 110×160
3. avec manchon ø18/20
4. siphon amovible
5. sorties droite et coudée

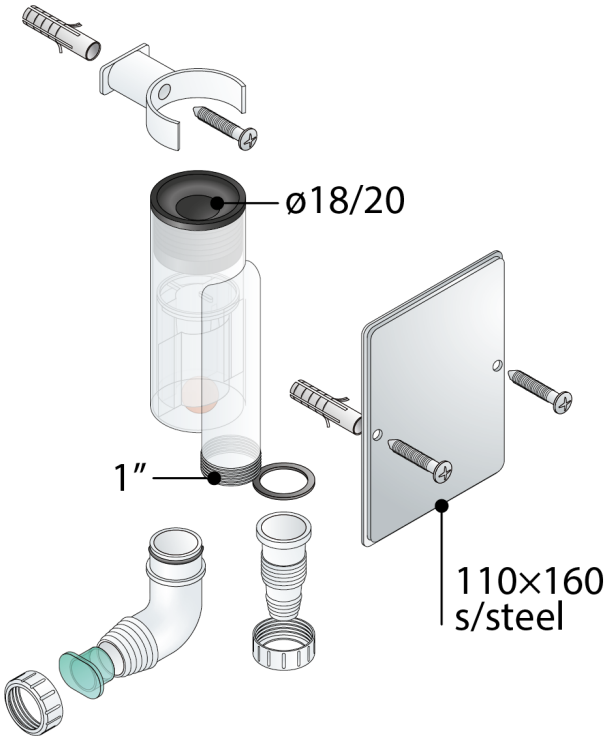

Nome	Split
Mesures	ø18/20
Garde d'eau	50

OMP S.p.A.
Via XI Febbraio 18
I-25065 Lumezzane - Italy
VAT No: IT 00628500985

Office and delivery service
Via Industriale, 14 - I-25070 Bione - Italy
+39 0365 897941

omptea.eu - info@omptea.com

PHOTO GALLERY