OMP S.p.A.
Via XI Febbraio 18
I-25065 Lumezzane - Italy
VAT No: IT 00628500985
Office and delivery service
Via Industriale, 14 - I-25070 Bione - Italy
+39 0365 897941
omptea.eu - info@omptea.com

2370.273.4

Siphon pour la climatisation en PP

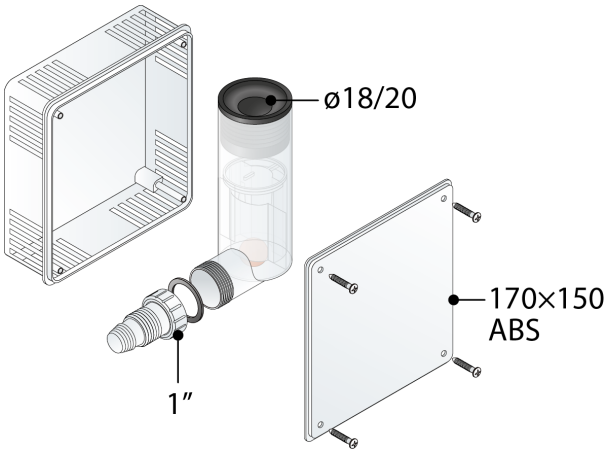

DESCRIZIONE DEL PRODOTTO

1. avec boîte d'encastrement pour installation à murer
2. plaque en ABS blanc 170×150
3. avec manchon ø18/20
4. siphon amovible
5. sortie droite

Nome	Split
Mesures	ø18/20
Garde d'eau	50

OMP S.p.A.
Via XI Febbraio 18
I-25065 Lumezzane - Italy
VAT No: IT 00628500985

Office and delivery service
Via Industriale, 14 - I-25070 Bione - Italy
+39 0365 897941

omptea.eu - info@omptea.com

PHOTO GALLERY