OMP S.p.A.
Via XI Febbraio 18
I-25065 Lumezzane - Italy
VAT No: IT 00628500985

Office and delivery service
Via Industriale, 14 - I-25070 Bione - Italy
+39 0365 897941

omptea.eu - info@omptea.com

2370.273.4

Sifone per scarico condensa in PP

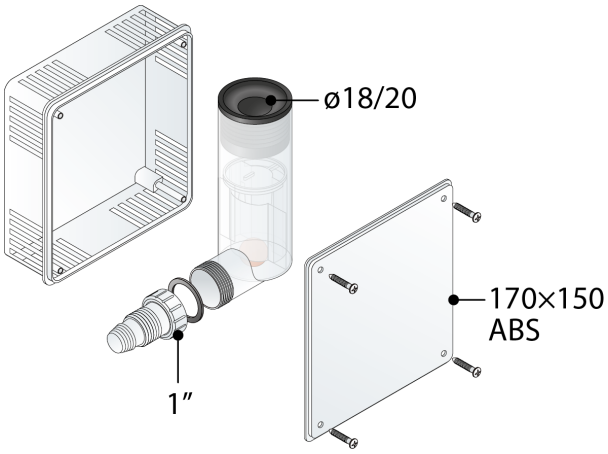

DESCRIZIONE DEL PRODOTTO

1. con cassetta per installazione ad incasso
2. coperchio in ABS bianco 170×150
3. con manicotto ø18/20
4. sifone estraibile
5. uscita diritta

Nome	Split
Misure	ø18/20
Sifonatura	50

OMP S.p.A.
Via XI Febbraio 18
I-25065 Lumezzane - Italy
VAT No: IT 00628500985

Office and delivery service
Via Industriale, 14 - I-25070 Bione - Italy
+39 0365 897941

omptea.eu - info@omptea.com

PHOTO GALLERY