OMP S.p.A.
Via XI Febbraio 18
I-25065 Lumezzane - Italy
VAT No: IT 00628500985

Office and delivery service
Via Industriale, 14 - I-25070 Bione - Italy
+39 0365 897941

omptea.eu - info@omptea.com

2380.100.3

Caja para empotrar en PST

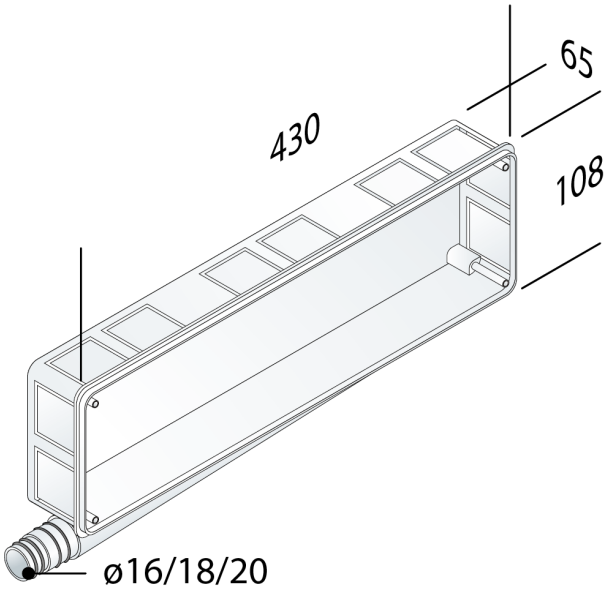

DESCRIZIONE DEL PRODOTTO

1. 430×108×65
2. sin sifón
3. descarga horizontal ø16/18/20
4. reversibles derecha/izquierda
5. sin placas de fijación

Medidas 430X108X65

OMP S.p.A.
Via XI Febbraio 18
I-25065 Lumezzane - Italy
VAT No: IT 00628500985

Office and delivery service
Via Industriale, 14 - I-25070 Bione - Italy
+39 0365 897941

omptea.eu - info@omptea.com