OMP S.p.A.
Via XI Febbraio 18
I-25065 Lumezzane - Italy
VAT No: IT 00628500985

Office and delivery service
Via Industriale, 14 - I-25070 Bione - Italy
+39 0365 897941

omptea.eu - info@omptea.com

2380.110.3

Boîte d'encastrement en PST

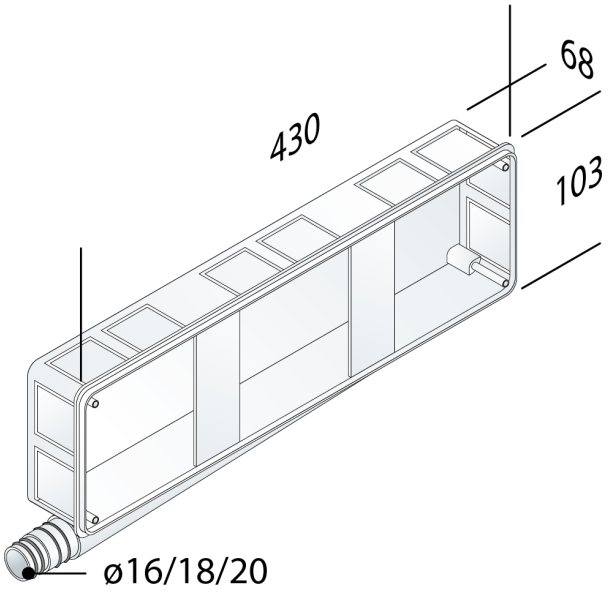

DESCRIZIONE DEL PRODOTTO

1. 430×103×68
2. sans siphon
3. sortie horizontale ø16/18/20
4. réversible à droit/gauche
5. avec plaques de fixation

Mesures 430×103×68

OMP S.p.A.
Via XI Febbraio 18
I-25065 Lumezzane - Italy
VAT No: IT 00628500985

Office and delivery service
Via Industriale, 14 - I-25070 Bione - Italy
+39 0365 897941

omptea.eu - info@omptea.com
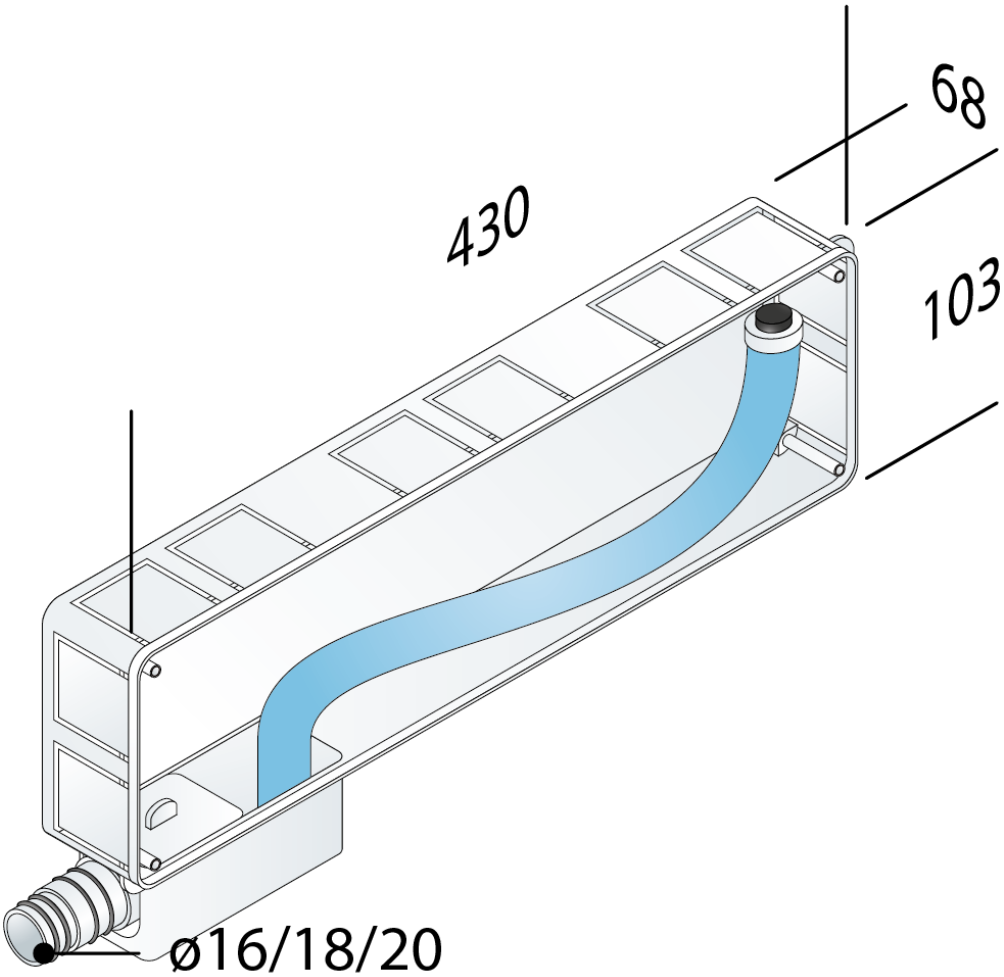
PHOTO GALLERY