OMP S.p.A.
Via XI Febbraio 18
I-25065 Lumezzane - Italy
VAT No: IT 00628500985

Office and delivery service
Via Industriale, 14 - I-25070 Bione - Italy
+39 0365 897941

omptea.eu - info@omptea.com

2380.115.3

PST Einbaugehäuse

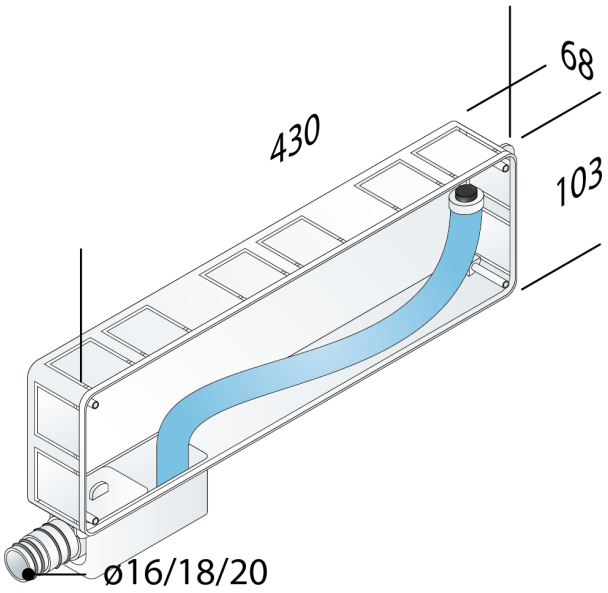

DESCRIZIONE DEL PRODOTTO

1. 430×103×68
2. mit Siphon
3. Schlauch mit Direktanschluss und Verbinder ø16
4. Seitenausgang ø16/18/20
5. reversible rechts/links
6. mit Befestigungsplatten

Abmessungen 430×103×68

Wasserstandshöhe 30

OMP S.p.A.
Via XI Febbraio 18
I-25065 Lumezzane - Italy
VAT No: IT 00628500985

Office and delivery service
Via Industriale, 14 - I-25070 Bione - Italy
+39 0365 897941

omptea.eu - info@omptea.com

PHOTO GALLERY