OMP S.p.A.
Via XI Febbraio 18
I-25065 Lumezzane - Italy
VAT No: IT 00628500985

Office and delivery service
Via Industriale, 14 - I-25070 Bione - Italy
+39 0365 897941

omptea.eu - info@omptea.com

2380.115.3

Caja para empotrar en PST

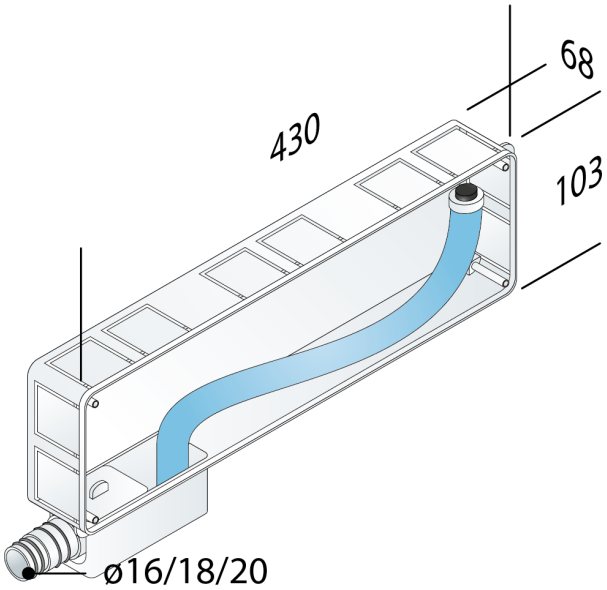

DESCRIZIONE DEL PRODOTTO

1. 430×103×68
2. con sifón
3. tubo con conexión directa y conector ø16
4. descarga horizontal ø16/18/20
5. reversibles derecha/izquierda
6. con placas de fijación

Medidas	430×103×68
Cierre hidráulico	30

OMP S.p.A.
Via XI Febbraio 18
I-25065 Lumezzane - Italy
VAT No: IT 00628500985

Office and delivery service
Via Industriale, 14 - I-25070 Bione - Italy
+39 0365 897941

omptea.eu - info@omptea.com

PHOTO GALLERY